Kurulum kılavuzu
Kurutma makinesi

TD7–8, TD7–8LAC

Type N1...

Orijinal talimatlar

438941010/TR
2026.10.01

İçindekiler

1 Güvenlik Önlemleri 5
1.1 Gazla çalışan kurutma makinesi için ilave güvenlik önemleri 7
1.2 Genel bilgiler 7
1.3 Sadece ticari kullanım için 7
1.4 Telif hakkı 7
1.5 Ergonomik sertifikası 7
1.6 Semboller 8
2 Garanti şartları ve istisnalar 9
3 Teknik veriler 10
3.1 Elektrik ısıtmalı makine 10
3.1.1 Çizim 10
3.1.2 Teknik veriler 11
3.1.3 Bağlantılar 11
3.2 Gaz ısıtmalı makineler 12
3.2.1 Çizim 12
3.2.2 Teknik veriler 13
3.2.3 Bağlantılar 13
3.3 Isı pompalı makineler 14
3.3.1 Çizim 14
3.3.2 Teknik veriler 15
4 Kurulum 16
4.1 Genel 16
4.2 Ambalajdan Çıkarma 16
4.3 Ambalaj için geri dönüşüm talimatı 18
4.4 Yerleştirme 19
4.5 Tahliye bağlantısı (sadece ısı pompalı makinelerde) 19
4.6 Mekanik kurulum 20
5 Gemilerde montaj 21
6 Boşaltma sistemi 22
6.1 Hava prensibi 22
6.1.1 Elektrik ve Gaz ısıtmalı makineler 22
6.1.2 Isı pompalı makineler 23
6.2 Temiz hava 24
6.3 Egzoz kanalı 25
6.4 Paylaşılan egzoz kanalı 26
6.5 Egzoz boyutlandırması 27
6.6 Hava akışını ayarlama (ısı pompalı kurutucular için geçerli değil) 28
6.6.1 Basınç düşüş eğrili diagram 30
6.6.2 Alternatif ölçme yöntemi 33
7 Elektrik bağlantısı 34
7.1 Elektrik kurulumu 34
7.2 Tek fazlı bağlantı 35
7.3 Üç fazlı bağlantı 36
7.4 Elektrik bağlantıları 37
7.5 G/Ç panoları işlevleri 38
7.5.1 Başlatmaya izin verildiğinde, merkezi ödeme veya rezervasyon sisteminden gelen sinyal kurutma sırasında aktif (yüksek) kalmalıdır. Sinyal pasif (düşük) duruma geldiğinde makine devam eden programı iptal eder ve soğumaya geçer. 38
7.5.2 Merkezi ödeme sistemi programı başlatmak için 300–3000 ms (500 ms önerilir) aralığında bir darbe sağlamalıdır. 39
7.5.3 Bu sinyal, makine bir rezervasyon veya ödeme sistemine bağlıyken rezervasyon yapmadan veya ödeme yapmadan program başlatmayı mümkün kılmak için kullanılabilir. 40
7.6 Opsiyon 41
7.6.1 Harici bağlantı 100 mA 41
8 Gaz bağlantısı 42
8.1 Etiketi yapıştırın 42
8.2 Genel 42
8.3 Gaz kurulumu 43
8.4 Basınç ve ayarlama tablosu 44
8.5 Test çalışması 46
8.6 Dönüştürme talimatları 47

İçindekiler

8.7 Veri etiketi 49
9 Kapının tersine çevrilmesi 50
10 İstifleme seti 56
10.1 İstifleme kiti WP7–6, WP7–7, WP7–8, TD7–8 ile TD7–8 56
10.1.1 Kitin içeriği 56
10.1.2 İstifleme kitinin montajı 57
11 İşlev kontrolü 69
11.1 Makinenin otomatik durma işlevini kontrol edin. 69
11.2 Dönüş yönünü kontrol edin (yalnızca 3 fazlı güç kaynağı, marin kurulumu olan makinelerde) 69
11.3 Isıyı kontrol edin 69
11.4 Kullanıma hazır 70
12 Bertaraf bilgileri 71
12.1 Cihazın geri dönüştürülebilirliği ve bertarafı 71
12.1.1 Geri dönüştürülebilirlik 71
12.1.2 Cihazın bertarafı ve bileşen/malzeme geri kazanımı prosedürü 71
12.2 Ambalajın bertarafı 71

Üretici firma, tasarım ve bileşen özelliklerinde değişiklik yapma hakkını saklı tutar.

1 Güvenlik Önlemleri

- Servisin, yalnızca yetkili personel tarafından gerçekleştirilmesi gerekir.
- Yalnızca izin verilen yedek parçalar, aksesuarlar ve sarf malzemeler kullanılmalıdır.
- Temizlik için endüstriyel kimyasallar kullanılmışsa makinenin kullanılmaması gerekir.
- Makine içindeki yıkanmayan öğeleri kurutmayın.
- UYARI: Saç bakım ürünleri, yemeklik yağ, aseton, alkol, benzin, gazyağı, leke çıkarıcılar, terebentin, mum/parafin ve mum/parafin çıkarıcılar gibi maddelerle kirlenmiş olan ürünler, kurutma makinesinde kurutulmadan önce kirleri giderilecek kadar temizlenmelidir. Bu tür kirli ürünleri yıkarken, deterjan üreticisinin önerdiği deterjanı kullanın ve uygun olan en yüksek sıcaklığı seçin. Emin değilseniz, ürünleri birkaç kez yıkayın.
- Köpük kauçuk (lateks köpük), duş boneleri, su geçirmez kumaşlar, plastik astarlı maddeler ve köpük kauçuk pedlerle yapılan kıyafetler veya yastıklar gibi öğelerin makinede kurutulmaması gerekir.
- Kumaş yumuşatıcılarının veya benzeri ürünlerin kumaş yumuşıtıcısının talimatlarında belirtildiği şekilde kullanılması gerekir.
- Kurutma döngüsünün son bölümü, öğelerin belli bir sıcaklıkta kalmasını sağlamak ve zarar görmediklerinden emin olmak için ısı olmadan (soğuk döngü) gerçekleşir.
- Çakmak ve kibrit gibi nesnelerin tümünü ceplerden çıkarın.
- UYARI. Isının boşa harcanmamasını sağlamak için tüm öğeler hızlı bir şekilde çıkarılmadıkları ve yayılmadıkları sürece kurutma döngüsünün sonlanmasından önce asla makineyi durdurmayın.
- Açık ateş dahil diğer yakıtları yakan cihazlar için gazların odaya geri akışını önlemek için yeterli havalandırmanın sağlanması gerekir.
- Egzoz havasının, gaz ve diğer yakıtları yakan cihazlardan çıkan egzoz gazları için kullanılan hava borusundan tahliye edilmesi gerekir.
- Makinenin, kilitlenebilir bir kapağın, kayar bir kapağın veya makinenin karşı tarafında makinenin tam açılmasını engelleyen menteşenin olduğu bir kapağın arka tarafına monte edilmemesi gerekir.
- Makine bir hav tıkacına sahipse, bunun sık sık temizlenmesi gerekir.
- Havın makine çevresinde biriktirilmemesi gerekir.
- BU CİHAZI MODİFİYE ETMEYİN.
- Bakım işlemi yaparken veya parçaları değiştirirken, güç bağlantısının kesilmesi gerekir.
- Güç kesildiğinde, operatör erişebildiği herhangi bir yerden makinenin bağlantısının kesintisinden (fiş çıkarılmış ve boşta) emin olmalıdır. Bunu yapmak mümkün değilse, makinenin yapımı ve kurulumu sayesinde, izole konumda kilitleme sistemiyle bağlantı kesikliği sağlanabilir.
- Kablo bağlantısı kurallarına göre, kurulum ve servis işlemlerini kolaylaştırmak için makineye önceden çok kutuplu bir anahtar monte edin.
- UYARI: Cihaz zamanlayıcı gibi bir harici anahtarlama cihazı ile beslenmemeli veya düzenli olarak bir tesisatla açılıp kapatılan bir devreye bağlanmamalıdır.
- Makinenin veri plakasında farklı nominal gerilimler veya farklı nominal frekanslar (/ ile ayrılır) belirtilmişse cihazın gerekli nominal gerilimde veya frekansta çalışması için ayarlanma talimatları kurulum kılavuzunda belirtilmiştir.
- Şebekeden ayırma araçlarıyla takılmayan ve aşırı voltaj kategorisi III kapsamında tam bağlantı kesme imkanı sunan tüm kutuplarda bir kontak ayırma imkanı bulunan sabit

cihazlarda, ayırma araçlarının kablolama kurallarına uygun şekilde sabit kablolama ile birleştirilmesi gerekir.

- Altlıktaki ağızlar bir halı ile kapatılmamalıdır.
- Maksimum kuru çamaşır ağırlığı: 8,0 kg (gaz ısıtmalı kurutma makineleri için).
- Maksimum kuru çamaşır ağırlığı: 9,0 kg (ısı pompalı ve elektrik ısıtmalı kurutma makineleri için).
- İş istasyonlarındaki ağırlıklı emisyon ses basıncı seviyesi: 70 dB(A).
- Kurutma makinesi bir yıkama kurutucusunun (washer extractor) veya başka bir kurutma makinesinin üzerine yerleştirilebilir (WP7–6, WP7–7, WP7–8, TD7–8).
- Bu ülkelerde ek gereksinimler gerekmektedir; AT, BE, BG, HR, CY, CZ, DK, EE, FI, FR, DE, GR, HU, IS, IE, IT, LV, LT, LU, MT, NL, NO, PL, PT, RO, SK, SI, ES, SE, CH, TR, UK:
  - Bu cihaz kamuya açık alanlarda kullanılabilir.
  - Bu cihaz, güvenli bir yolla ve mevcut tehlikelerin anlaşılması durumunda cihazın kullanımına ilişkin denetim ve talimatların sağlanması durumunda 8 yaş ve daha büyük çocuklar ve fiziksel, hissi veya zihinsel beceriler konusunda yetersiz ya da deneyim ve bilgi eksikliği olan kişiler tarafından kullanılabilir. Çocukların cihazla oynamaması gerekir. Temizlik ve kullanıcı bakımının denetim olmaksızın çocuklar tarafından gerçekleştirilmemesi gerekir.
  - 3 yaşından küçük çocuklar, sürekli gözetim altında olmadıkça uzak tutulmalıdır.
- Ek gereksinim gerektiren diğer ülkeler:
  - Bu cihaz, güvenliğinden sorumlu bir kişinin cihaz kullanımına ilişkin denetimi veya talimatları doğrultusunda hareket edilmeksizin fiziksel, hissi veya zihinsel beceriler konusunda yetersiz ya da deneyim ve bilgi eksikliği olan kişiler (çocuklar dahil) tarafından kullanım için amaçlanmamıştır. Çocukların aygıt ile oynamamasını sağlamak için gerekli önlemler alınmalıdır.

1.1 Gazla çalışan kurutma makinesi için ilave güvenlik önemleri

- Kurulumdan önce, yerel dağıtım koşullarının, gaz ve basıncın yapısını ve cihazın ayarlanmasının uyumlu olup olmadığını kontrol edin.
- Makinenin, temizlik malzemesi olarak perkloretilen, TRİKLORETİLEN veya KLOROFLORO HİDROKARBONLAR içeren temizlik makinelerinin bulunduğu odalarda kurulmaması gerekir.
- NOT: Bu standarda uyan cihazların bağlanmasının ve devreye alınmasının, bu cihazların pazarlandığı ülkelerde yürürlükte olan kurulum yönetmeliklerinin uygulanmasına tabi olduğu belirtilmektedir.
- Cihaza bağlantının, kurulum yapılacak ülkenin ulusal kurulum düzenlemesi doğrultusunda cihaz kategorisine uygun esnek bir hortum ile yapılması ve kurulum teknisyeni, tereddüt halinde tedarikçiyle görüşmesi gerekir.
- Cihaz zeminde, çalışma tezgahında ya da cihazın duvar kenarına kurulması gerekiyorsa cihaza yakın duvarda yanıcı materyal bulunmayan bir yere kurulmalıdır.
- Gaz kokusu alırsanız:
  - Hiçbir ekipmanı açmayın
  - Elektrik anahtarlarını kullanmayın
  - Binada telefon kullanmayın
  - Odayı, binayı veya çevreyi boşaltın
  - Makineden sorumlu olan kişi ile iletişime geçin

1.2 Genel bilgiler

Cihazın depolama ve taşıma koşulları -20°C /+70°C arasındaki bir sıcaklığı ve maksimum %95 nemi karşılamalıdır.

Elektronik parçaların (ve diğer parçaların) yoğuşma sonucu zarar görmesini önlemek için makinenin, ilk kez kullanılmadan önce 24 saat boyunca oda sıcaklığındaki bir odaya yerleştirilmesi gerekir.

Elektrik gücü beslemesi aşağıdakilere uymalıdır:

- Her ülkenin nominal voltajı için maksimum aralık: -%15/+%10.
- Her ülkenin nominal frekansı için maksimum aralık: ± 3 Hz.
- Düşmeler/Kesinti: 5 Düşme/gün (%100 voltaj kaybı, 3-4 dakika süreyle).

Kararlı bir güç beslemesi her zaman en iyisidir. Dalgalanmalar tüm elektrikli ve elektronik bileşenlerde gerilim ve ek yüke neden olur.

1.3 Sadece ticari kullanım için

Bu kılavuz kapsamındaki makine/makineler sadece ticari ve endüstriyel kullanım için tasarlanmıştır.

1.4 Telif hakkı

Bu kılavuz yalnızca operatörün başvurması amacıyla hazırlanmıştır ve üçüncü taraflara yalnızca Electrolux Professional AB şirketinin izniyle verilebilir.

1.5 Ergonomik sertifikası

İnsan vücudu hareket ve eyleme uygun olarak tasarlanmıştır ancak statik tekrarlanan hareketlerle istenmeyen çalışma duruşlarının sonucu olarak fiziksel baskı incinmeleri meydana gelebilir.

Fiziksel ve bilişsel etkileşiminizi etkileyebilecek olan ürününüzün ergonomik özellikleri değerlendirilmiş ve onaylanmıştır.

Aslında ergonomik özelliklere sahip olan bir ürün, üç farklı alandaki belirli ergonomik gereklilikleri yerine getirir: Politeknik, Biyomedikal ve Psikososyal (kullanılabilirlik ve memnuniyet).

Bu alanların her biri için gerçek kullanıcılarla belirli testler gerçekleştirilmiştir. Bu sayede ürünün, standartların gerektirdiği ergonomik kabul edilebilirlik ölçütlerine uygun olduğu kanıtlanmıştır.

Aynı operatör tarafından birden fazla makinenin yönetilmesi durumunda, tekrarlayan hareketler artar ve bunun sonucunda ilgili biyomekanik risk de katlanarak artar.

Olası duruş riskleri makinenin tabansız bir şekilde doğrudan zemine yerleştirilmesi ve makinenin yıkama makinesinin üzerine yerleştirilmesi durumunda kapı kolunun kullanılmasıyla olan etkileşimdir.

Operatörlerin vücut incinmelerini önlemek için mümkün olduğunca aşağıdaki önerileri takip edin.

- Makineyi doğrudan zemin yerine bir tabanın üzerine yerleştirin, böylece operatörün yükleme veya boşaltma yaparken gereksiz yere belini bükmesi gerekmez.
  Altlıklar için minimum önerilen yükseklik 300 mm'dir.
- Makinenin, yıkama makinesi üzerine yerleştirilmesi durumunda kontrol panelini daha alçak bir yere yerleştirin.
- Yükleme, boşaltma ve taşıma için uygun arabalar veya sepetler olduğundan emin olun.
- Birden çok makinenin aynı operatör tarafından yönetilmesi durumunda, çalışma ortamındaki iş dönüşümünü düzenleyin.

1.6 Semboller

	Dikkat
	Dikkat, sıcak yüzey
	Dikkat, yüksek gerilim
	Dikkat, yangın riski / yanıcı maddeler
	Tehlike, çarpma tehlikesi
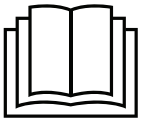	Cihazı kullanmadan önce talimatları okuyun

2 Garanti şartları ve istisnalar

Bu ürünün satın alma işlemine garanti kapsamı dahilse, garanti yerel yönetmeliklere uygun olarak sunulur ve ekipmanın tasarlanma ve ilgili ekipman belgelerinde açıklanan amacına uygun şekilde kurulması ve kullanılması koşuluna tabidir.

Garanti, müşterinin yalnızca orijinal parçalar kullanması ve basılı ya da elektronik biçimde sunulan Electrolux Professional AB kullanıcı ve bakım belgeleri uyarınca bakım yapmış olması durumunda geçerlidir.

Electrolux Professional AB ideal sonuçlar elde etmek ve zaman içinde ürün verimliliğini korumak için Electrolux Professional AB tarafından onaylanan temizlik, durulama ve kireç çözücü maddelerin kullanılmasını önerir.

Electrolux Professional AB garantisi aşağıdakileri kapsamaz:

- servisin ürünü teslim etmek veya almak için yaptığı maliyet;
- kurulum;
- kullanım/çalıştırma eğitimi;
- arızadan sonraki 1 (bir) hafta içinde bildirilen malzeme ya da ustadan kaynaklanan sıkıntılar hariç, aşınmış ve yıpranmış parçaların değişimi (ve/veya tedariki);
- harici kablolamanın düzeltilmesi;
- yetkisiz onarımların düzeltilmesinin yan ısıra aşağıdakilerin neden olduğu ve/veya bunlardan kaynaklanan hasar, arıza ve yetersizlikler;
  - yetersiz ve/veya anormal kapasiteli elektrik sistemleri (akım/gerilim/frekans, ani yükselme ve kesintiler dahil);
  - Yetersiz veya kesintili su beslemesi, buhar, hava, gaz (kirler ve/veya her cihazın teknik gereksinimlerine uymayan diğerleri dahil);
  - üreticinin onaylamadığı sıhhi tesisat parçaları, bileşenler ve sarf temizlik ürünleri;
  - Müşteri ihmali, yanlış kullanım, kötüye kullanım ve/veya uygun ekipman belgelerinde ayrıntılarla belirtilen kullanım ve bakım talimatlarına uyulmaması;
  - yetersiz veya yanlış kurulum, onarım, bakım (yetkili olmayan üçüncü taraflarca yapılan tahrifat, değişiklik ve onarımlar) ve güvenlik sistemlerinin değiştirilmesi;
  - Orijinal olmayan bileşenler (ör. sarf malzemeler, yıpranma ve aşınma ya da yedek parçalar);
  - termal (ör. aşırı ısınma/donma) veya kimyasal (korozyon/oksitlenme) baskıyı tetikleyen çevresel koşullar;
  - ürüne yerleştirilen veya bağlanan yabancı nesneler;
  - kazalar veya mücbir sebepler;
  - çizik, göçük, iz ve/veya ürünün cilasına verilen diğer hasarlar dahil taşıma ve dağıtım (aksi belirtilmediği sürece, bu tür hasarlar teslimattan sonraki 1 (bir) hafta içinde bildirilen malzeme veya işçilik kusurlarından kaynaklanmıyorsa);
- orijinal seri numaraları çıkarılan, değiştirilen veya derhal belirlenemeyen ürünler;
- ampullerin, filtrelerin ve sarf malzemelerin değişimi;
- Electrolux Professional AB tarafından onaylanmayan veya belirtilmeyen aksesuar ve yazılımlar.

Zamanlanmış planlı bakım aktiviteleri (bunun için gerekli parçalar dahil) veya yerel bir anlaşma dahilinde ya da yerel hüküm ve koşullara tabi değilse temizlik maddelerinin tedariki garanti kapsamında değildir.

Yetkili müşteri bakım listesi için Electrolux Professional AB web sitesini kontrol edin.

3 Teknik veriler

3.1 Elektrik ısıtmalı makine

3.1.1 Çizim

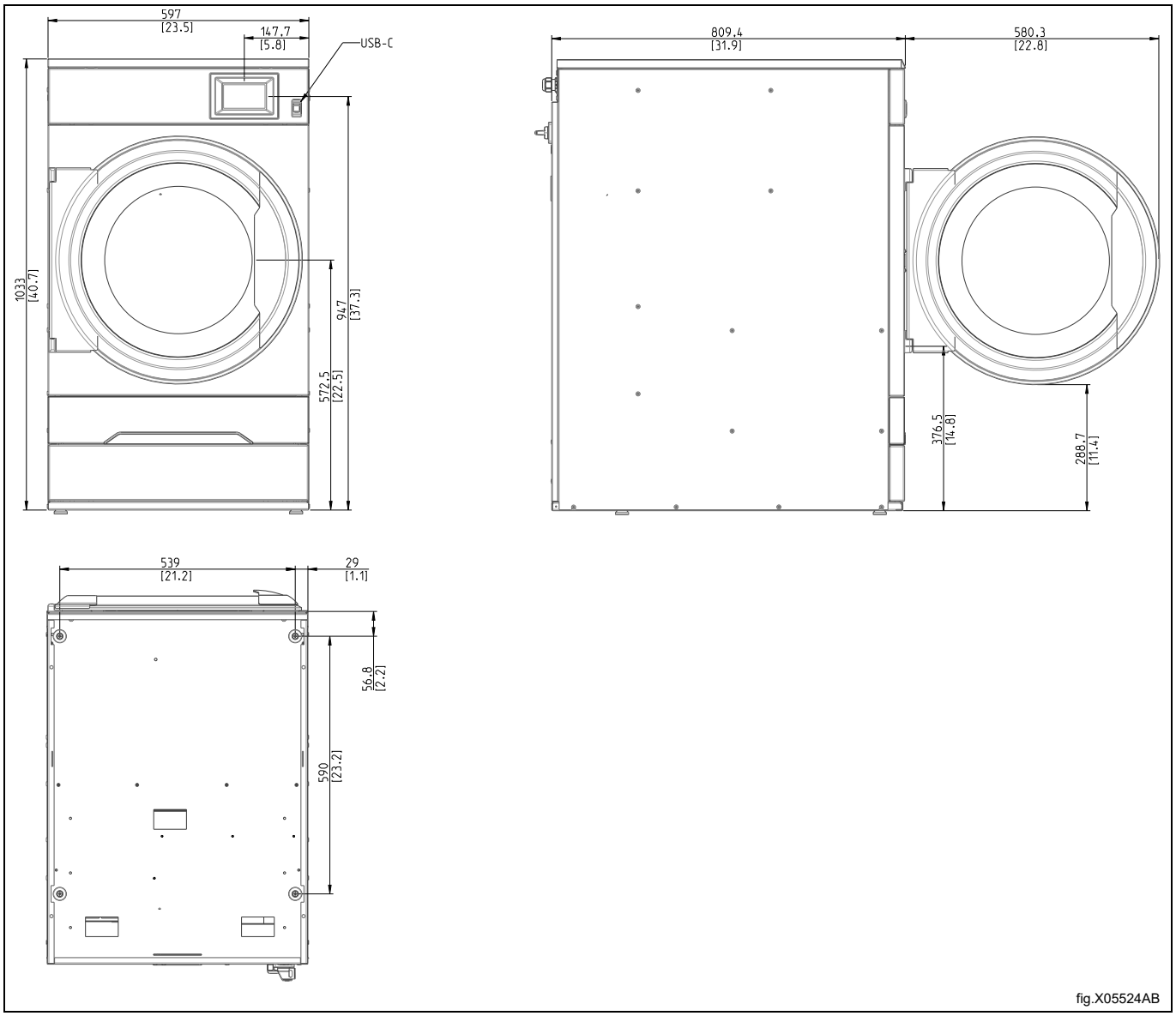

3.1.2 Teknik veriler

Ağırlık, net	kg	97
Tambur hacmi	litre	135
Tambur çapı	mm	575
Tambur derinliği	mm	500
Tambur hızı, ortalama yük	dev./dk.	53
Nominal kapasite, doldurma faktörü 1:15 (Maks. yük)	kg	9,0
Nominal kapasite, doldurma faktörü 1:18	kg	7,5
Nominal kapasite, doldurma faktörü 1:22 (Önerilen yük)	kg	6,1
Isıtma: Elektrik	kW	3,0
	kW	4,5
	kW	6,0
Optimum hava akışı, 3,0/4,5 kW	m^3/sa.	130
Optimum hava akışı 6,0 kW	m^3/sa.	155
Optimum statik karşı basınç, 3,0/4,5 kW	Pa	350
Maksimum statik karşı basınç, 3,0/4,5 kW	Pa	355
Optimum statik karşı basınç, 6,0 kW	Pa	300
Maksimum statik karşı basınç, 6,0 kW	Pa	310
Kurutma sırasında ses gücü/basınç seviyesi[1]	dB(A)	63/48
Kurulu gücün ısı emisyonu, maks	%	15
Standart koşullar: Maksimum bağıl nem ile ortam çalışma sıcaklığı Maksimum bağıl nem ile ortam çalışma sıcaklığı	 °C /%RH °C /%RH	 +1— +32°C / 95% +32— +40°C / 60%
Zorlu koşullar:[2] Maksimum bağıl nem ile ortam çalışma sıcaklığı	 °C /%RH	 +40— +45°C / 60%

1. ISO 60704'e göre ölçülen ses gücü seviyeleri.
2. Zorlu koşullar makinenin işlevini, kullanım ömrünü, performansını vb. önemli ölçüde etkiler.

3.1.3 Bağlantılar

Hava çıkışı	⌀ mm	125

3.2 Gaz ısıtmalı makineler

3.2.1 Çizim

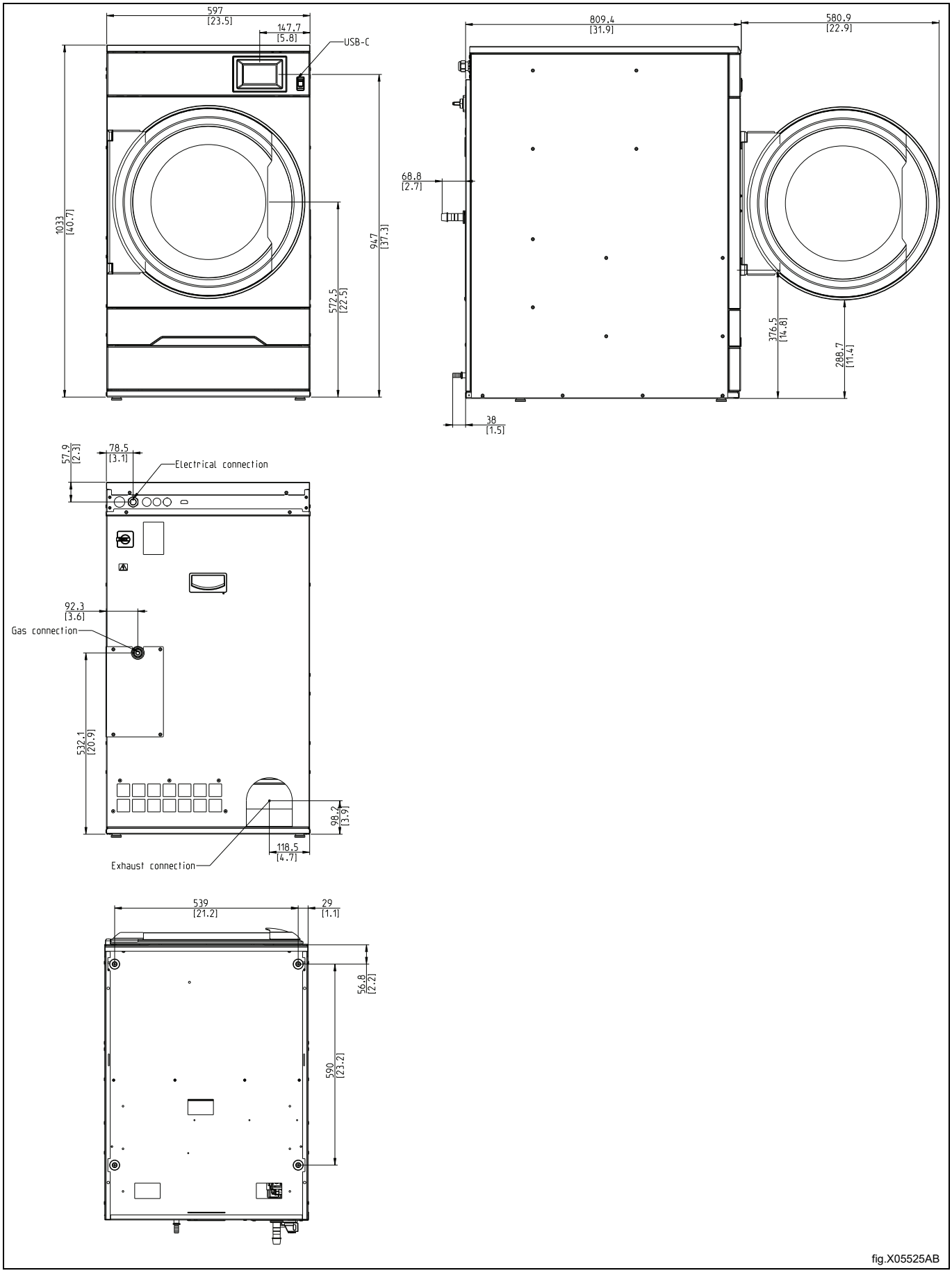

fig.X05525AB

3.2.2 Teknik veriler

Ağırlık, net	kg	97
Tambur hacmi	litre	135
Tambur çapı	mm	575
Tambur derinliği	mm	500
Tambur hızı, ortalama yük	dev./dk.	53
Nominal kapasite, doldurma faktörü 1:18 (Maks. yük)	kg	7,5
Nominal kapasite, doldurma faktörü 1:22 (Önerilen yük)	kg	6,1
Isıtma: Gaz	kW	7,0
Optimum hava akışı	m^3/sa.	280
Optimum statik karşı basınç	Pa	200
Maksimum statik karşı basınç	Pa	255
Kurutma sırasında ses gücü/basınç seviyesi[1]	dB(A)	63/48
Kurulu gücün ısı emisyonu, maks	%	15
Standart koşullar:		
Maksimum bağıl nem ile ortam çalışma sıcaklığı	°C /%RH	+1— +32°C / 95%
Maksimum bağıl nem ile ortam çalışma sıcaklığı	°C /%RH	+32— +40°C / 60%
Zorlu koşullar:[2]		
Maksimum bağıl nem ile ortam çalışma sıcaklığı	°C /%RH	+40— +45°C / 60%

1. ISO 60704'e göre ölçülen ses gücü seviyeleri.
2. Zorlu koşullar makinenin işlevini, kullanım ömrünü, performansını vb. önemli ölçüde etkiler.

Not!

- **Varsayılan gazlı cihazlar, 2H veya 2E'ye (G20) uygun olarak doğal gaz (GNH) ile çalışacak şekilde tasarlanmaktadır.**
- **Varsayılan gazlı cihaz, 610 m'nin (2001 ft) üstündeki rakımlara monte edilmemelidir.**
- **Başka bir gaz türünde çalıştırmak için makinede gaz dönüşümü yapılmalıdır.**
- **610 m'nin (2001 ft) altındaki rakımlarda diğer gazlar için kullanılmak üzere gaz dönüştürme aksesuarları, aksesuar çantasında mevcuttur.**
- **LPG için, GPA Midstream Standardı 2140-23'e uygun kalitede gaz kullanın.**

3.2.3 Bağlantılar

Hava çıkışı	⌀ mm	125
Gaz bağlantısı	1/2"	ISO 7/1–R1/2

3.3 Isı pompalı makineler

3.3.1 Çizim

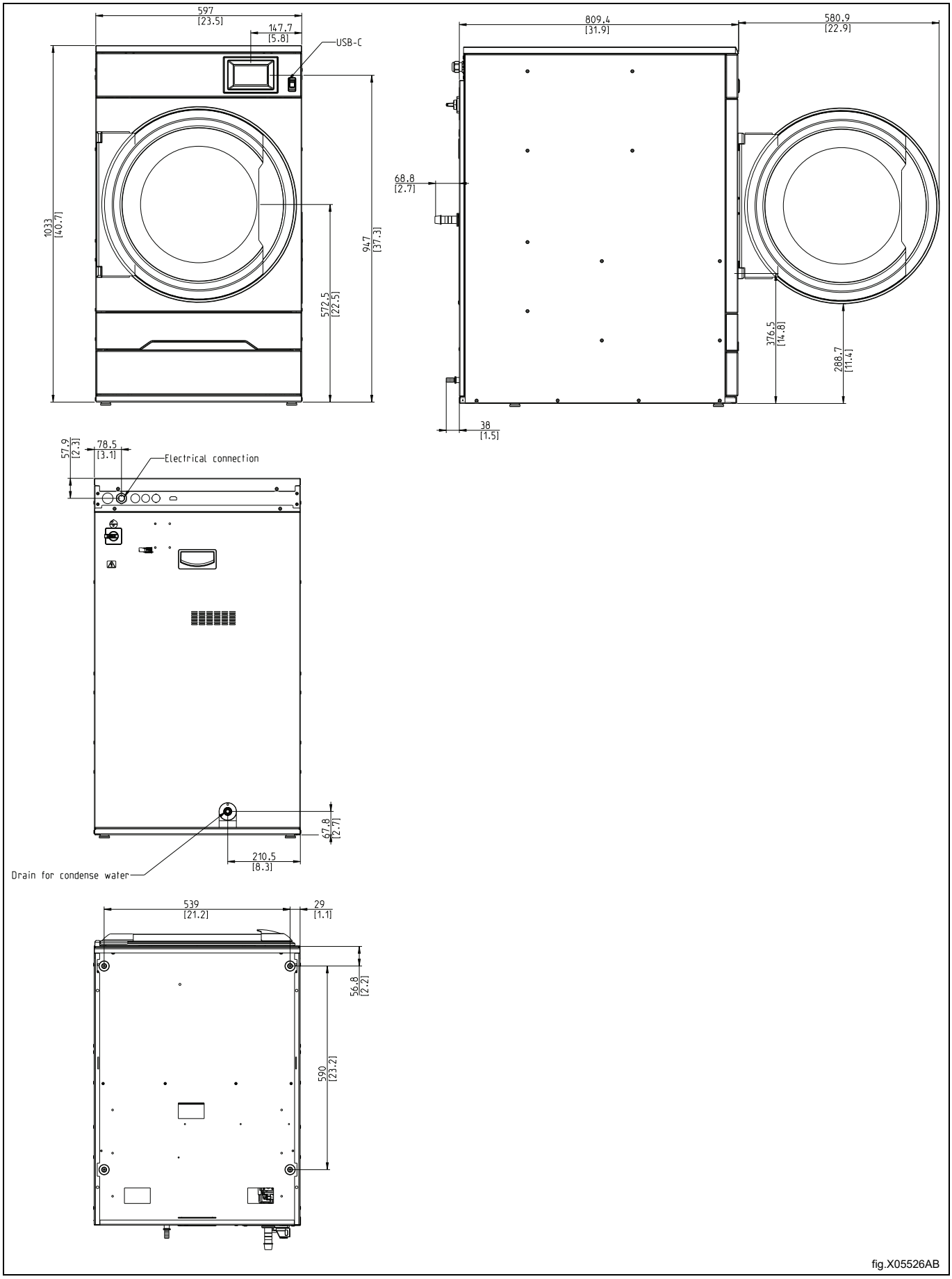

fig.X05526AB

3.3.2 Teknik veriler

Ağırlık, net	kg	119
Tambur hacmi	litre	135
Tambur çapı	mm	575
Tambur derinliği	mm	500
Tambur hızı, ortalama yük	dev./dk.	53
Nominal kapasite, doldurma faktörü 1:15 (Maks. yük)	kg	9,0
Nominal kapasite, doldurma faktörü 1:18	kg	7,5
Nominal kapasite, doldurma faktörü 1:22 (Önerilen yük)	kg	6,1
Kurutma sırasındaki ses şiddeti/basınç seviyesi[1]	dB(A)	63/48
Havalandırma gereksiniminin değerlendirilmesinde kullanılan kurutma döngüsü başına ortalama ısı yayımı[2]	kW	0,7
Standart koşullar:		
Maksimum bağıl nem ile ortam çalışma sıcaklığı	°C /%RH	+10— +32 °C / 95%
Maksimum bağıl nem ile ortam çalışma sıcaklığı	°C /%RH	+32— +40 °C / 60%
Zorlu koşullar:[3]		
Maksimum bağıl nem ile ortam çalışma sıcaklığı[4]	°C /%RH	+5—+10 °C / 95%
Maksimum bağıl nem ile ortam çalışma sıcaklığı	°C /%RH	+40— +45 °C / 60%

1. Ses şiddeti seviyeleri ISO 60704'e göre ölçülmüştür.
2. Gerekli havalandırma gereksinimlerinin boyutlandırılması konusunda yardım için yetkili bir havalandırma teknisyeniyle iletişime geçin. Yeterli havalandırma için ısı veren tüm kaynakların yanı sıra havalandırma gereksinimini etkileyen diğer tüm parametrelerin de dikkate alınması gerekir. İklim bölgesi, bina parametreleri, oda boyutu vb.
3. Zorlu koşullar makinenin işlevini, kullanım ömrünü, performansını vb. önemli ölçüde etkiler.
4. Sıcaklık uzatma kiti ile +5'e kadar.

Isı pompası

Soğutkan tipi		R134a
Soğutucu miktarı	kg	0,68

Florlanmış sera gazları

Bu ürün florlanmış sera gazları içerir:
R134a: 0,680 kg
GWP 1430
CO_2 eşdeğeri 0,9724 t
Hava geçirmez

3.3.2.1 Bağlantılar

Boru bağlantısı, yoğunlaşmış su	⌀ mm	15

4 Kurulum

4.1 Genel

Bu makineyi kurmak veya monte etmek için temel iş akışı, basitçe aşağıdaki gibi açıklanabilir.

Gazlı, Elektrikli, Buharlı ısıtma:

1. Ambalajını Açma
2. Makinenin konumlandırılması/yerleştirilmesi, tesviye ayarı ve/veya sabitlenmesi.
3. Tek başına kurulumlu bir makine veya paylaşımlı egzoz kanalı durumları için, temiz hava/hava girişinin boyutunu, egzoz kanalının boyutunu ve borunun (boruların) bağlantılarını düzeltme.
4. Elektrik bağlantıları; güç kaynağının makineye bağlanması.
5. Tek başına kurulumlu bir makine veya paylaşımlı egzoz kanalı durumları için, soğuk ve boş bir makinede hava akışı veya statik karşı basınç ayarlamaları.
6. Gaz bağlantısı. (Gazla ısıtılan makine için).
7. İşlev kontrolü.
8. Seçenek fonksiyonlarının kontrolü.

Daha ayrıntılı bilgi, bu kurulum kılavuzunun her bölümünde verilmiştir.

Isı pompalı ısıtma:

1. Ambalajını Açma
2. Makinenin konumlandırılması/yerleştirilmesi, tesviye ayarı ve/veya sabitlenmesi.
3. Makinenin (makinelerin) ısı emisyonunu dengelemek ve drenajı (drenajları) bağlamak için temiz havanın düzeltilmesi.
4. Elektrik bağlantıları; güç kaynağının makineye bağlanması.
5. İşlev kontrolü.
6. Seçenek fonksiyonlarının kontrolü.

Daha ayrıntılı bilgi, bu kurulum kılavuzunun her bölümünde verilmiştir.

4.2 Ambalajdan Çıkarma

Not!

Isı pompalı makineler için; makinenin 45°'den daha fazla yatırılmamsı veya eğilmemesi gerekir. Bu olursa ısı pompası hasar görebilir.

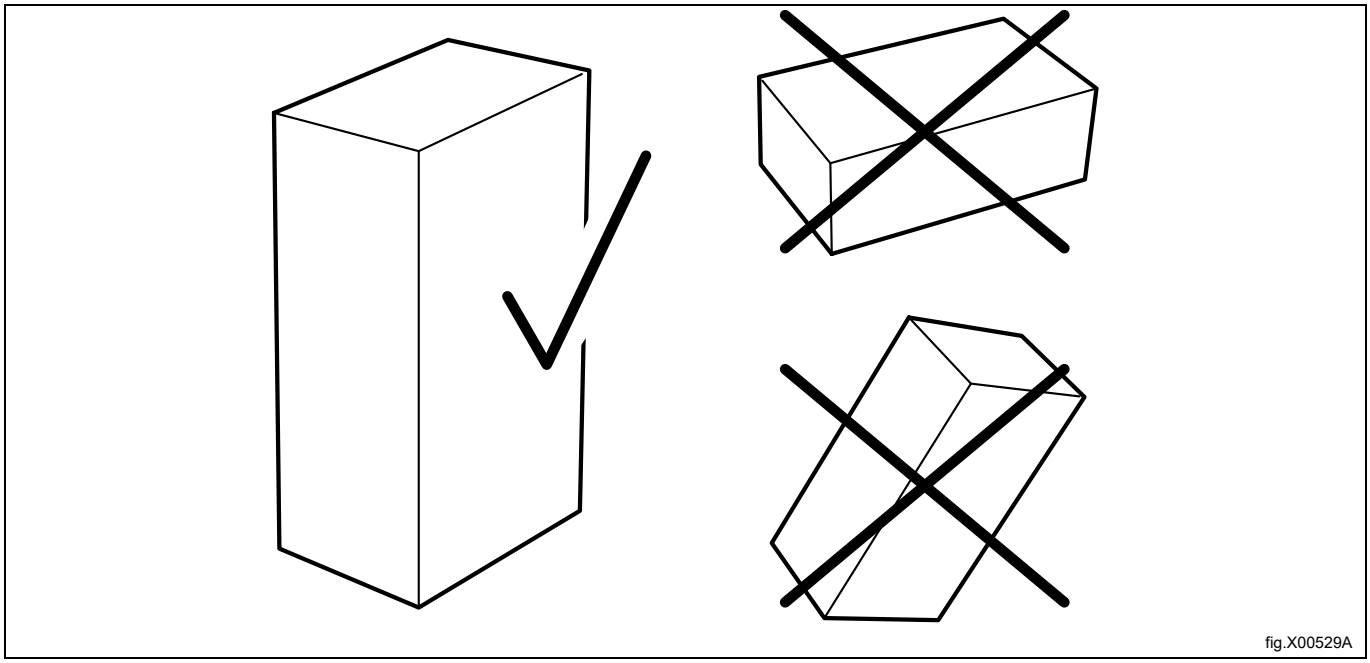

fig.X00529A

Makinenin her tarafındaki vidaları ve taşıma braketini çıkarın.

Makineyi paletten çıkarın.

Not!

Makineyi taşırken, özen gösterin. Tamburda taşıma kelepçeleri yoktur.

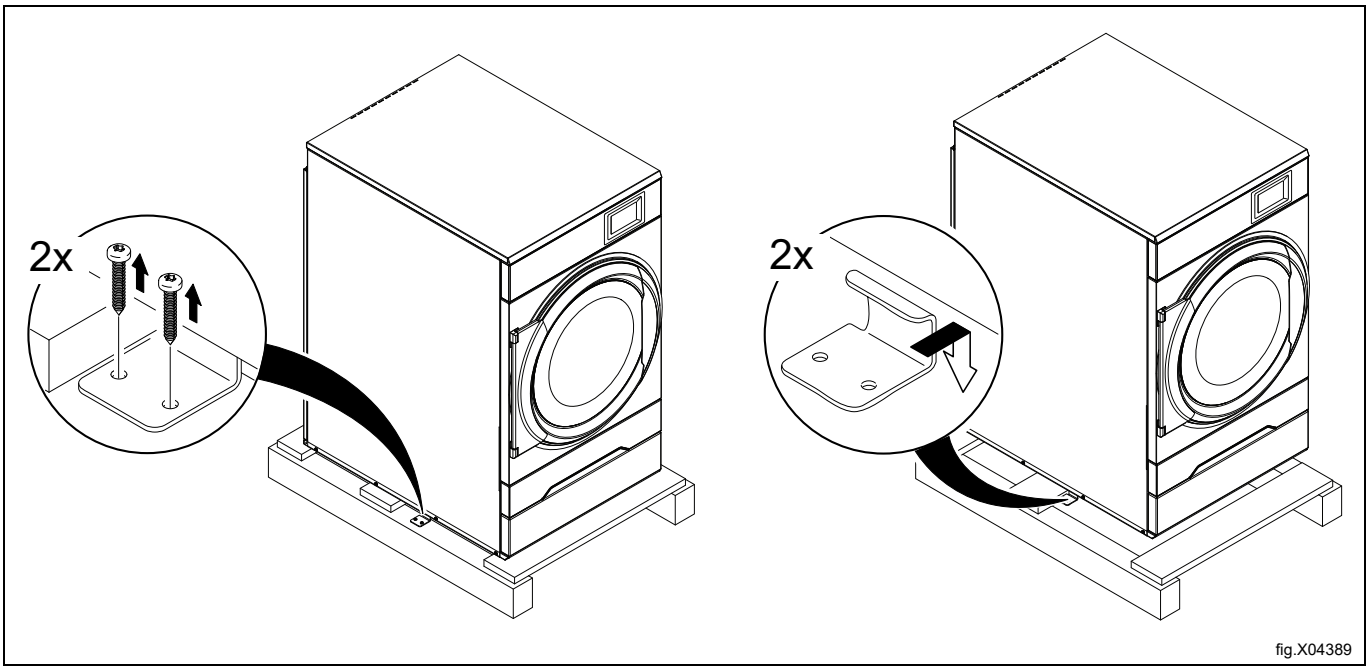

Makineyi, son konumuna yerleştirin.

4.3 Ambalaj için geri dönüşüm talimatı

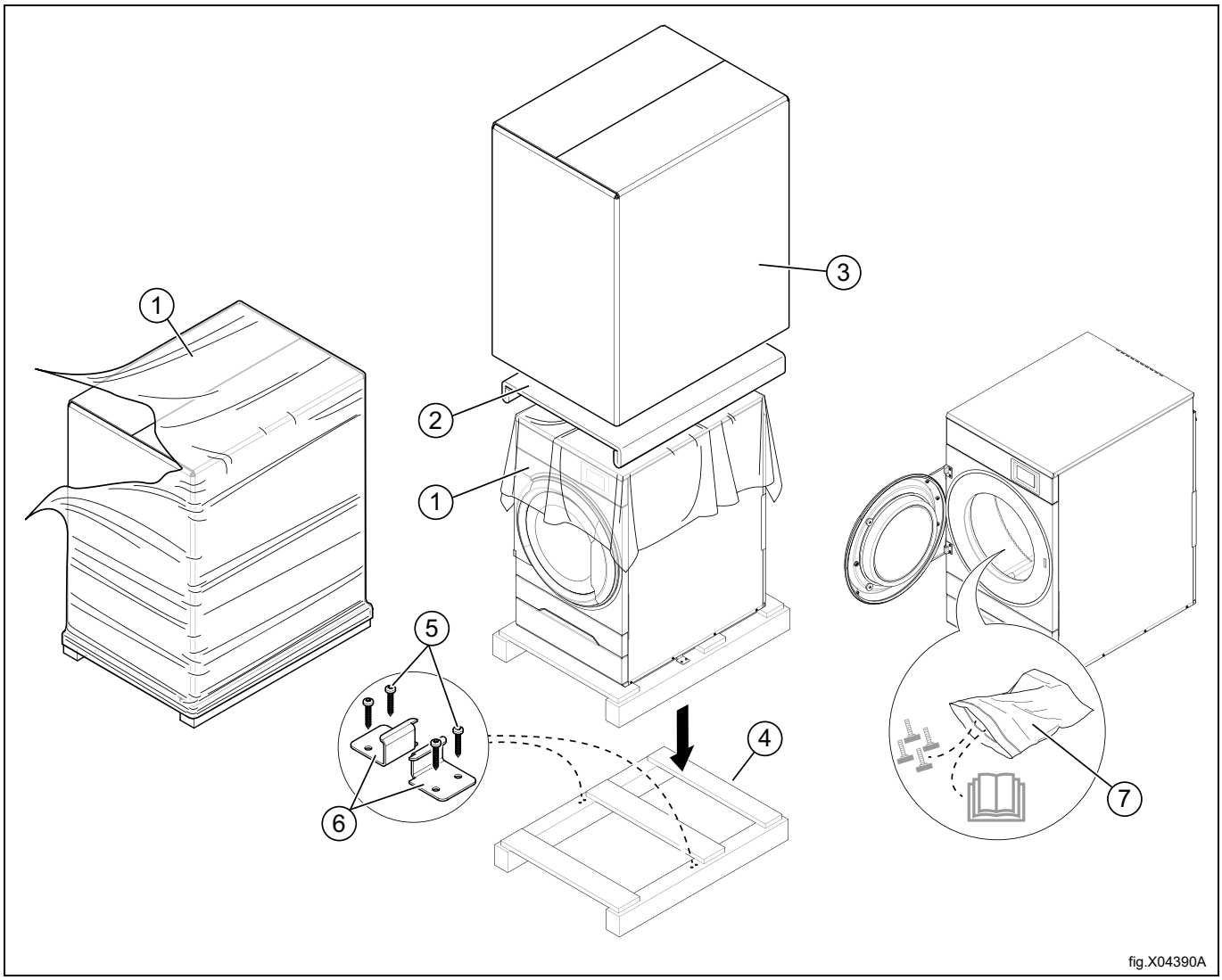

Şek.	Açıklama	Kod	Tür
1	Ambalaj kağıdı	LDPE 4	Plastik
2	Köşe koruması	PS 6	Plastik
3	Karton ambalaj	PAP 20	Kağıt
4	Palet	FOR 50	Ahşap
5	Vida	FE 40	Çelik
6	Çelik Braket	FE 40	Çelik
7	Plastik poşet	PET 1	Plastik

4.4 Yerleştirme

Şekilde duvara ve/veya diğer makinelere olan önerilen mesafe gösterilmektedir.

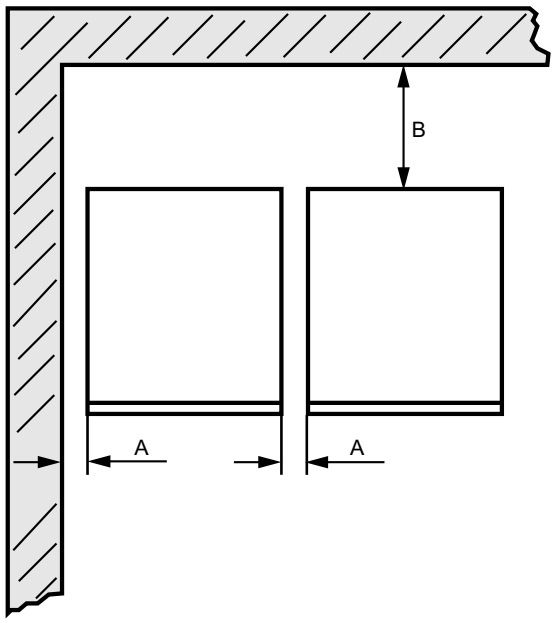

fig.X00959

A	5–5 00 mm (Min. 5 mm)
B	500 mm (Min. 200 mm)

Not!

Makine, hem kullanıcı hem de servis personeli için yeterli çalışma alanı kalacak şekilde yerleştirilmelidir.

Yapılan önerilere uymak bakım ve servis işlemleri için kolay erişim sağlar.

Yer sınırlamaları söz konusuysa makineler yapılan öneriler dikkate alınmadan kurulabilir. Bu durumda, ilgili makineye ulaşabilmek ve üzerinde servis işlemleri yapabilmek için diğer makineleri bağlantılarını kesip taşımak gerekli olabilir.

4.5 Tahliye bağlantısı (sadece ısı pompalı makinelerde)

Isı pompası ünitesi üzerindeki boruya (A) bir tahliye hortumu bağlayın.

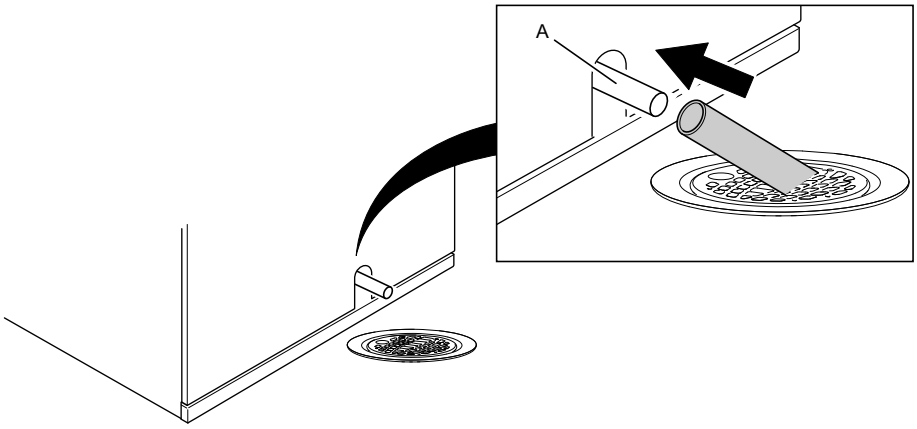

fig.X00695

Not!
Tahliye hortumu (A), zemin tahliyesinde su seviyesinin üzerine yerleştirilmelidir.
Tahliye, ısı pompası ünitesinin tahliye çıkışından daha aşağıda olmalıdır. Bu şekilde olmazsa su, makineye geri dönecektir. Ayaklarla ayarlayın.
Bu hortum, esnek bir kavis oluşturacak şekilde asılmalıdır.

4.6 Mekanik kurulum

Filtre çekmecesini çıkarın.

Beş vidayı gevşetin ve braketi çıkarın.

Alt ön paneli çıkarın.

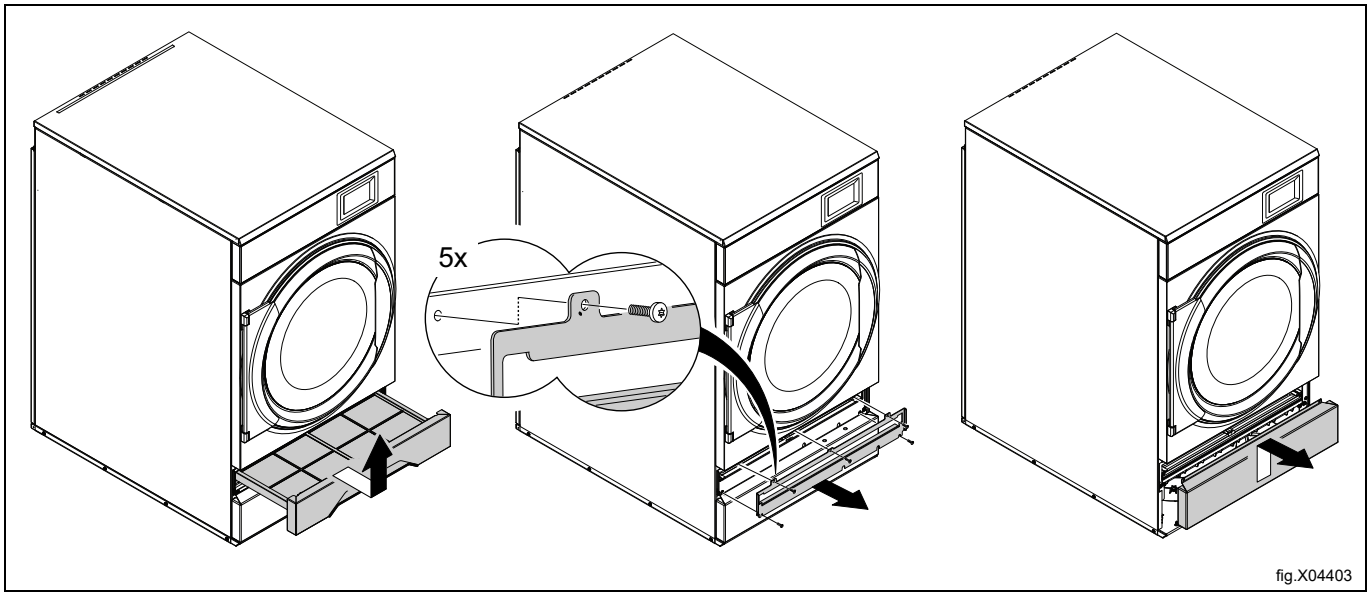

Makineyi, makine ayakları ile hizalayın. Ayakların maksimum yükseklik ayarlaması 14 mm'dir.

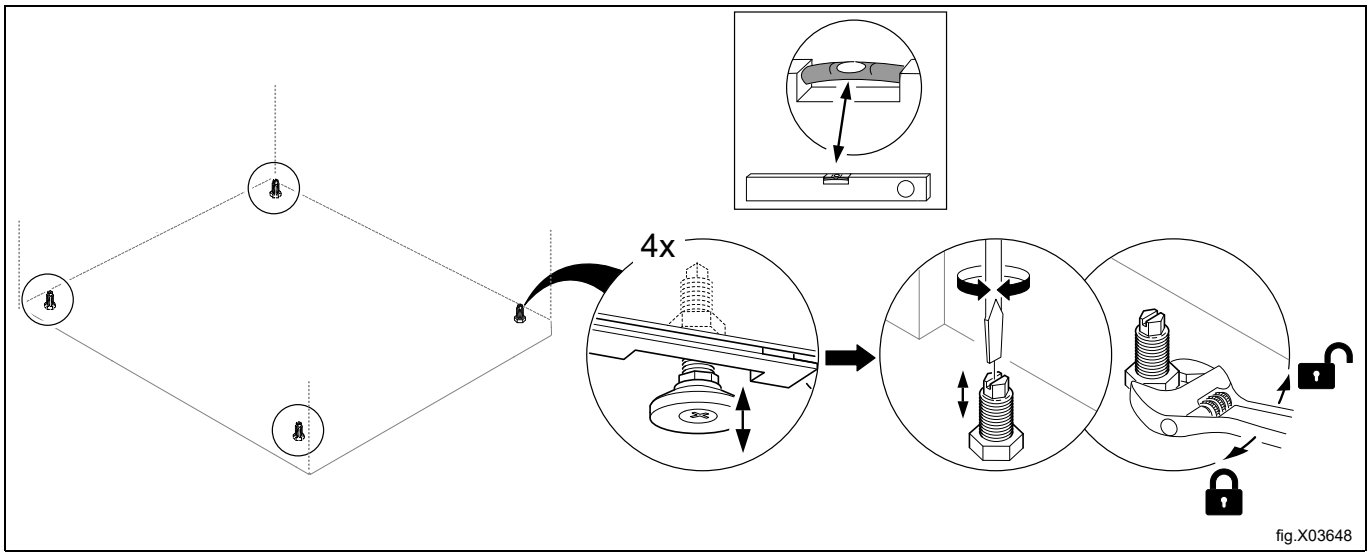

Panelleri yeniden monte edin.

5 Gemilerde montaj

Makinenin sabitlendiğinden emin olmak için, makineyi tabana bağlamak önemlidir.

Dört x M10 vidasını kullanarak dört bağlantı elemanını tabana bağlayın.

Not!

Dört bağlantı elemanı makineyle birlikte gönderilmezse ve 487193544 numaralı set olarak sipariş edilmelidir.

Makineyi bağlantı elemanlarına bağlayın.

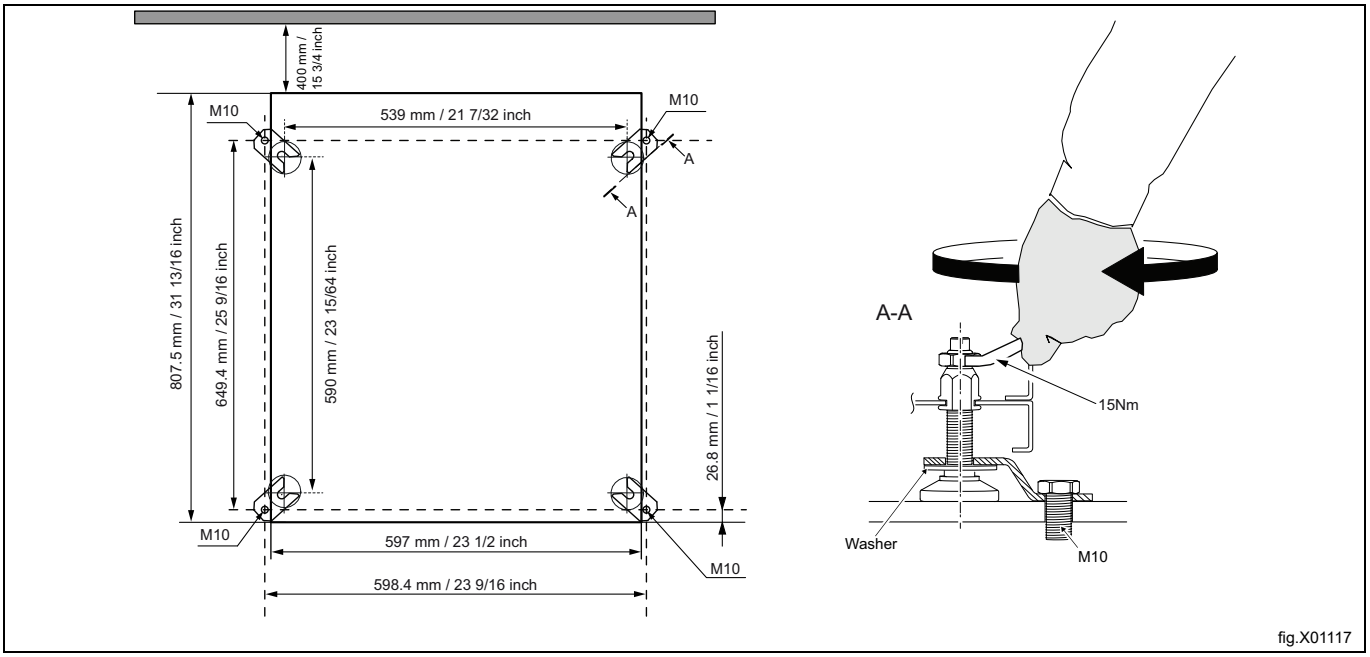

Not!

Gazlı ısıtmalı makineler veya ısı pompalı makineler için deniz kurulumu yapılamaz.

6 Boşaltma sistemi

6.1 Hava prensibi

Not!
En iyi kurutma sonuçlarını elde etmek için makinenin yeterli temiz hava alması çok önemlidir.

6.1.1 Elektrik ve Gaz ısıtmalı makineler

Fan, ısıtma ünitesi aracılığıyla havayı tambura çekerek makinede düşük basınç oluşturur. Isıtılan hava, giysilerden ve tambur deliklerinden geçip tambur altına yerleştirilen filtreden çıkar. Hava, daha sonra fan ve egzoz sisteminden boşaltılır.

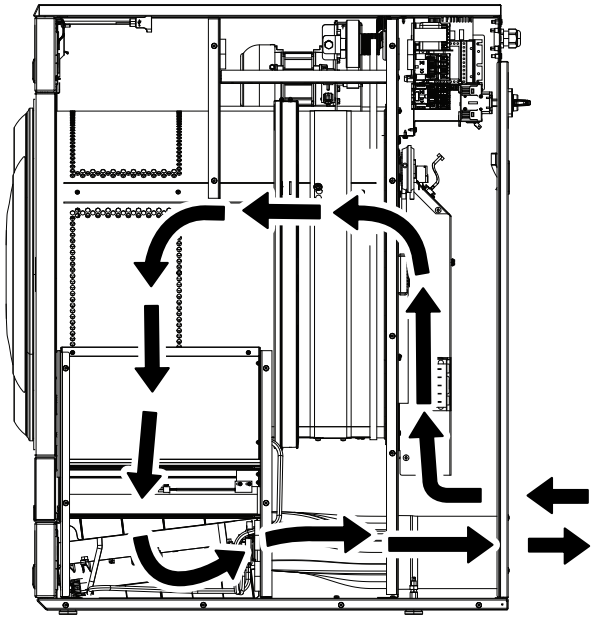

fig.X04404

6.1.2 Isı pompalı makineler

Fan, havayı ısıtma ünitesi aracılığıyla tamburun içine doğru çekerek makinede hava akışı oluşturur. Isınan hava giysiler ve tambur delikleri arasından geçirilir ve ilk filtre çekmecesinin içinden akarak hemen alttaki ikinci özel filtrenin içinden devam eder. Özel filtre, ısı pompasını tiftik nedeniyle tıkanmaktan korumak için ısı pompalı makinelerde gereklidir. Hava iki filtreden geçtiğinde, yeniden tamburun içinde devridaim yapar.

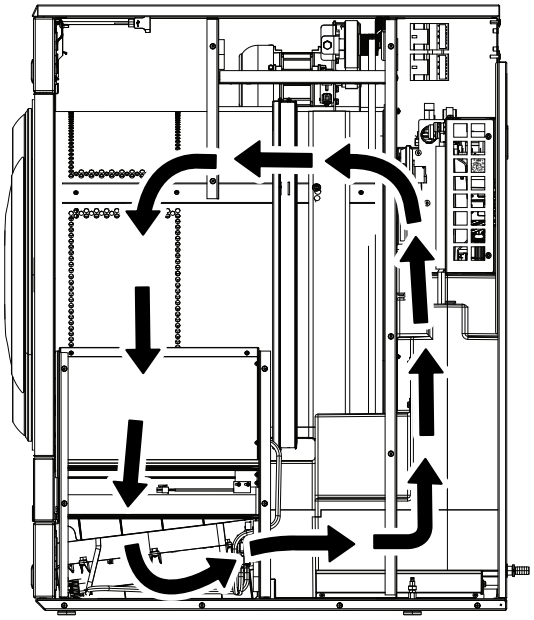

fig.X04405

6.1.2.1 Odayı havalandırma

Makine çalışırken, oda sıcaklığı artar. Bu nedenle odada yeterli havalandırma olmalıdır.

Aynı odaya ısı veren tüm kaynaklar, havalandırma boyutlarını ayarlarken dikkate alınmalıdır. Isı kaynakları örnekleri şunlar olabilir: diğer kurutma makineleri, kurutma dolapları, yıkama makineleri, ütüler, radyatörler vb. Birçok ısı kaynağının birleşimi, havalandırma akışı ihtiyacının artmasına yol açar. İklim bölgesi, inşa parametreleri, oda boyutu vb. diğer etkenler de gerekli havalandırma akışını etkileyebilir. Gerekli havalandırma ihtiyacı boyutları hakkında yardım için yetkili havalandırma teknisyeninizle iletişime geçin.

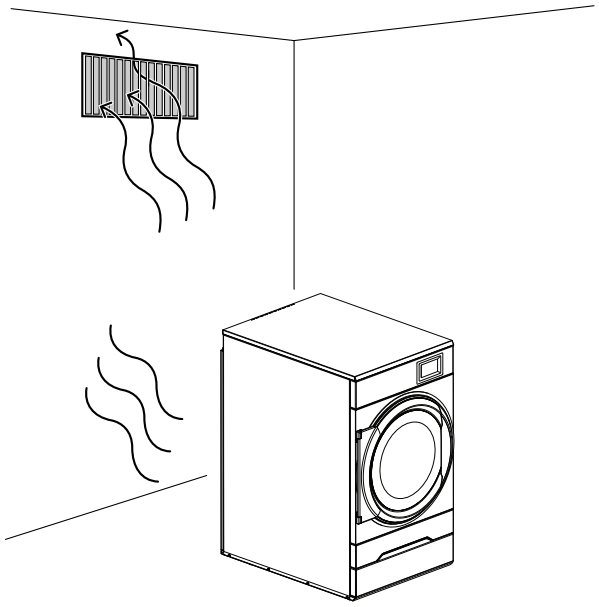

fig.X04406

6.2 Temiz hava

Maksimum verimlilik ve olası en kısa kurutma süresi için, dışarıdan odaya giren temiz havanın, odadan çıkan hava ile aynı hacimde olmasını sağlamak önemlidir.

Odada cereyanı önlemek için, hava girişini makinenin arkasına yerleştirmek önemlidir.

Yeterli hava beslemesi şartları:

- Hava girişi açıklığı alanının, egzoz borusu alanının beş katı genişliğinde olması gerekir. Giriş açıklığı alanı, ızgara/panjur kapağından herhangi bir engele uğramadan havanın akabileceği alandır.

Hava girişi kapak panelinin üzerindeki ızgara/plaklardaki direncin, 10 Pa'yı (0,1 mbar) aşmaması gerekir.

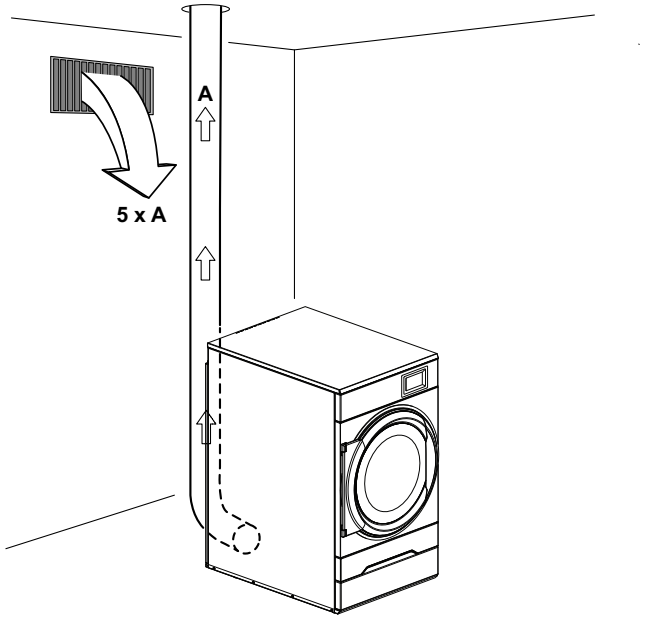

fig.X04407

Not!

Izgara/panjur kapakları genellikle, temiz hava girişi alanının yarısını bloke ederler. Bunu göz önünde bulundurmayı unutmayın.

6.3 Egzoz kanalı

- Egzoz için yalnızca sert veya esnek metal kanalın kullanılması gerekir.
- Plastik kanal sistemi kullanılmamalıdır.
- Egzoz için tavsiye edilen malzeme, galvanize çeliktir.
- Kanalın vidalarla veya kanala doğru uzanan ve havı yakalayan diğer bağlama araçlarıyla monte edilmemesi gerekir, bunun yerine örneğin kelepçeler ve yüksek ısı dayanımlı silikon kullanın.
- Egzoz havasının, duvara, tavana veya binanın gizli bir alanına doğru havalandırılmamalıdır.
- Yoğuşma, binada donma hasarına neden olabileceği için egzoz kanalının binanın açıklığına yönlendirilmesi gerekir.
- Egzoz kanalının açık havaya yönlendirilmesi gerekir.
- Egzoz kanalının, açık havada darbelere veya su girmesi gibi etkenlere karşı korunacak şekilde yerleştirilmesi gerekir.
- Egzoz kanalının, iç kısımda düz olması gerekir (düşük hava direnci).
- Egzoz kanalının, keskin olmayan eğimlerinin olması gerekir.

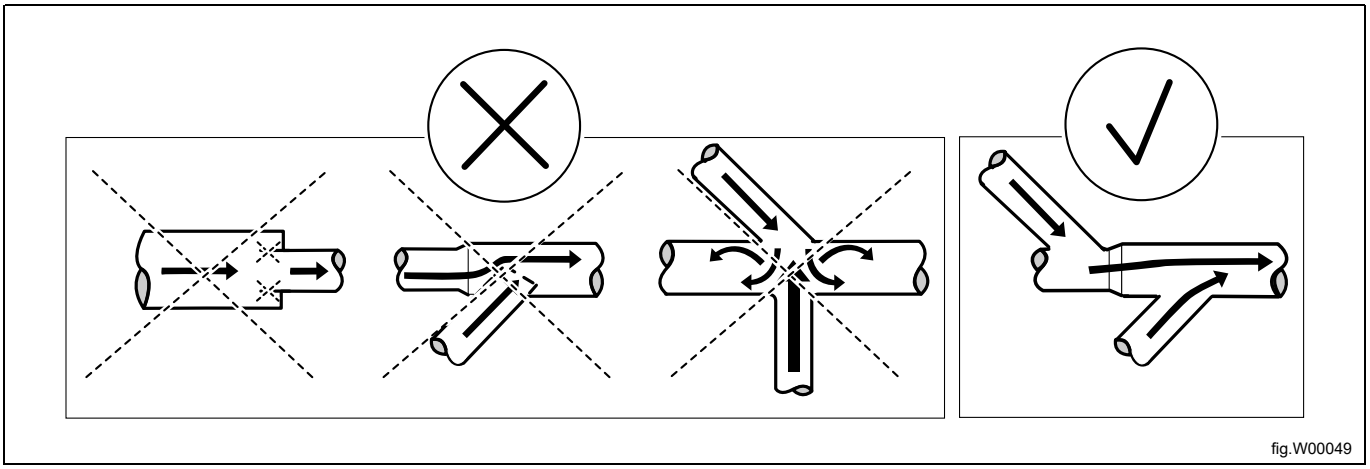

fig.W00049

6.4 Paylaşılan egzoz kanalı

Her bir makinenin ayrı bir egzoz kanalına bağlanması tavsiye edilir.

Birden fazla makine aynı egzoz kanalını kullandığı zaman, egzoz kanalının her makineden sonra yükselmesi gerekir. Önerilen çap artma ilerlemesi tablodaki gibidir.

Aynı egzoz borusuna birden fazla makine takılırsa makinelerdeki hava akışının, tüm makineler başlatılarak soğuk bir program çalıştırırken ayarlanması önerilir.

Lütfen gereksiz derecede büyük olan kanalların, havalandırma sorunlarına neden olduğunu unutmayın.

Egzoz kanalında, her bir kurutucudan sonra bir geri dönüşsüz klape olmalıdır.

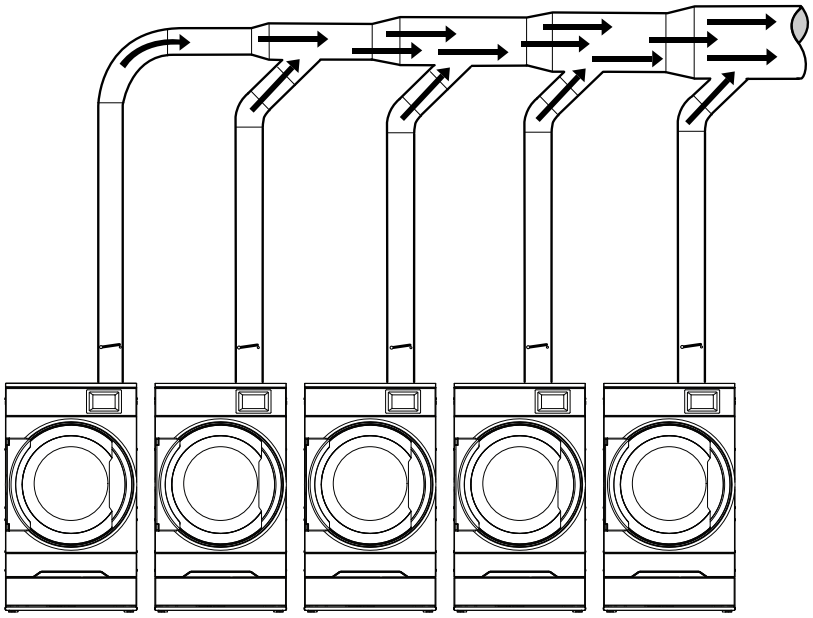

fig.X04408

Makinelerin sayısı		1	2	3	4	5	6	7	8	9	10
Egzoz kanalı	⌀ mm	125	200	250	250	315	315	400	400	400	400
Temiz hava girişi için önerilen bölge	m^2	0,06	0,16	0,25	0,25	0,39	0,39	0,63	0,63	0,63	0,63
Temiz hava girişi için minimum bölge	m^2	0.05	0.10	0.15	0.19	0.24	0.29	0.34	0.39	0.44	0.49

Egzoz kanalının hacminin azaltılmaması gerekir.

6.5 Egzoz boyutlandırması

Her bir makinenin gücü ile karşılaştırıldığında makinenin doğru hava hacmine sahip olması önemlidir.

Hava akışı düşük veya yüksekse kurutma süresi uzar veya makinenin performansı azalır.

Çıkış borusu uzunsa veya havalandırma gerektiği şekilde tasarlanmamışsa çıkış borularının periyodik olarak temizlenmesini öneririz. Genelde daha uzun kanalların daha sık temizlenmesi gerekir. Çıkış borusunun karşı basıncı çok yüksekse egzoz fanı takılması önerilir.

Makinenin en iyi şekilde çalışması için egzoz borularının kısa olması gerekir.

Tüm kapak panellerinin, en iyi yolla makinenin çalışması için monte edilmesi gerekir.

Egzoz kanalının, NTC sensörü deliğinde ölçülen statik karşı basıncın "Teknik veriler" bölümünde belirtilmiş izin verilen maksimum karşı basıncı aşmayacak şekilde tasarlanması gerekir.

6.6 Hava akışını ayarlama (ısı pompalı kurutucular için geçerli değil)

Hava akışının ayarlanması işlemi yalnızca yetkili personel tarafından gerçekleştirilebilir.

Not!

Hava akışının ayarlanabilmesi için, egzoz boru sistemine bir damper takılması gerekir.

Her makinenin ısı girişiyle kıyaslandığında makinenin doğru hava akışına sahip olması önemlidir. Hava akışı minimumun altındaysa makine ısısını düşürmeye zorlanır; bu da kurutma süresinin daha uzun olmasına neden olur.

İhtiyaç duyulanın üzerinde hava akışına gerek yoktur; böyle bir hava akışı soğuk bir çamaşır odasına, borulardan ve çıkıştan gürültü gelmesine neden olur. Uç noktalardaki durumlarda, bu daha uzun kurutma süresi anlamına gelebilir.

- Ön paneli sökün.

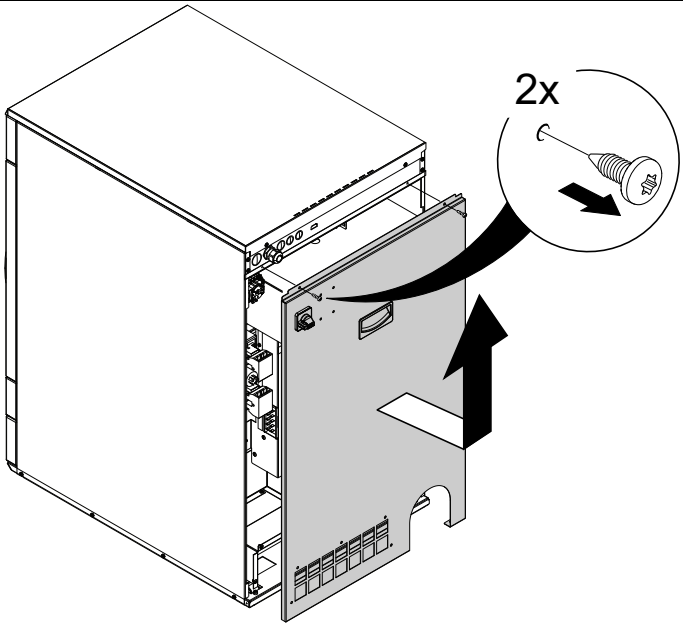

fig.X04409

- Ölçüm aletini (manometre) deliğe (A) takın. Hava kaçağını önlemek için bağlantının sağlam olduğundan emin olun.

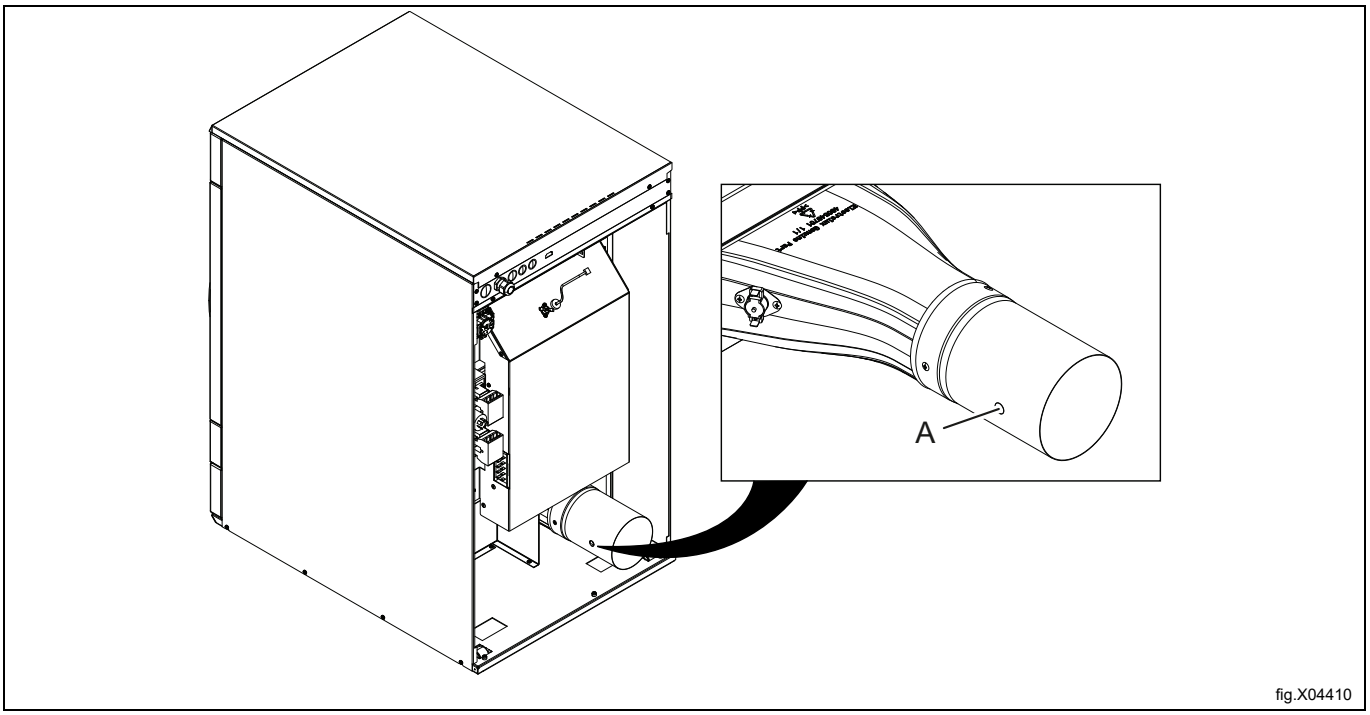

- Makine soğuk bir programda ve boş tamburla çalışırken ölçüm yapın.
- Hava akışının, ideal bir kurutma işlemi sağlayacak şekilde ayarlayabilmek için oluk sistemine damper takılması önerilir. Damper açıldığında veya kapatıldığında delikteki (A) basınç azalır veya artar. Böylece akış da artar ya da azalır.

6.6.1 Basınç düşüş eğrili diagram

Gri alan (A), ideal çalışma alanını gösterir.

A	Çalışma alanı
B	İdeal hava akışı, soğuk ve boş makine
C	Statik geri basınç, Pa
D	Hava akışı m³/sa.

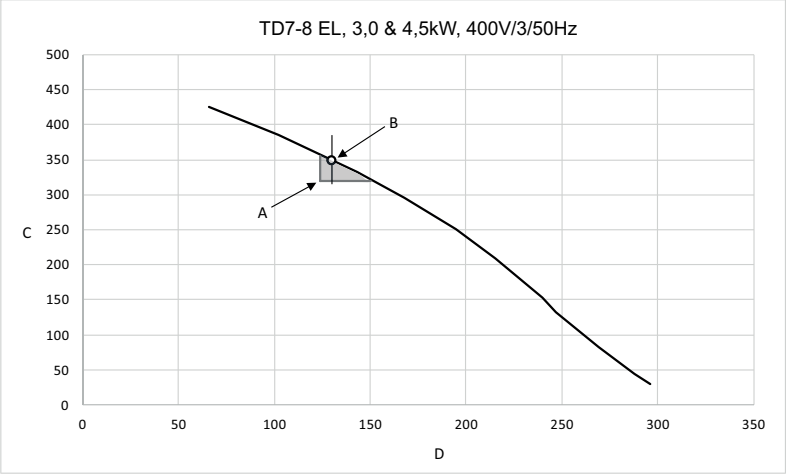

fig.X04528

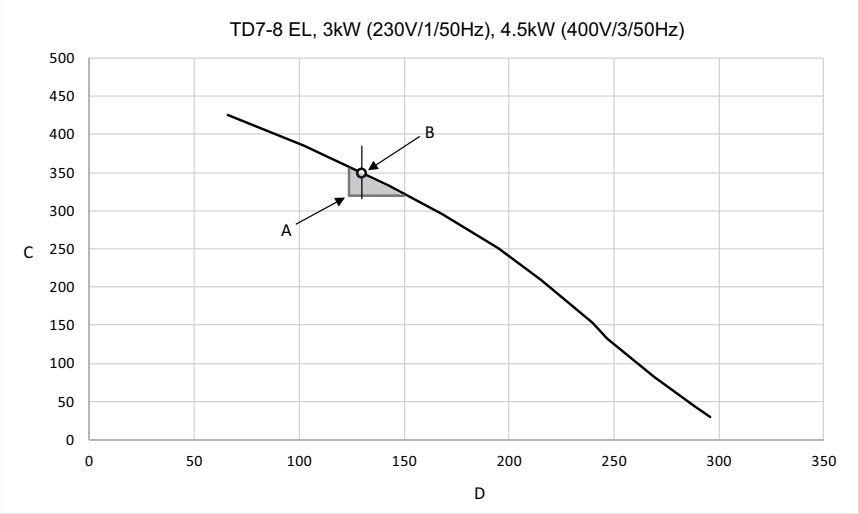

fig.X04529

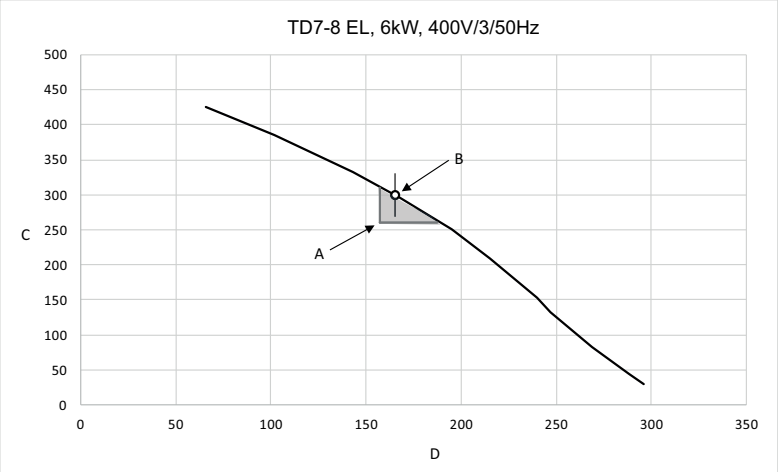

fig.X04530

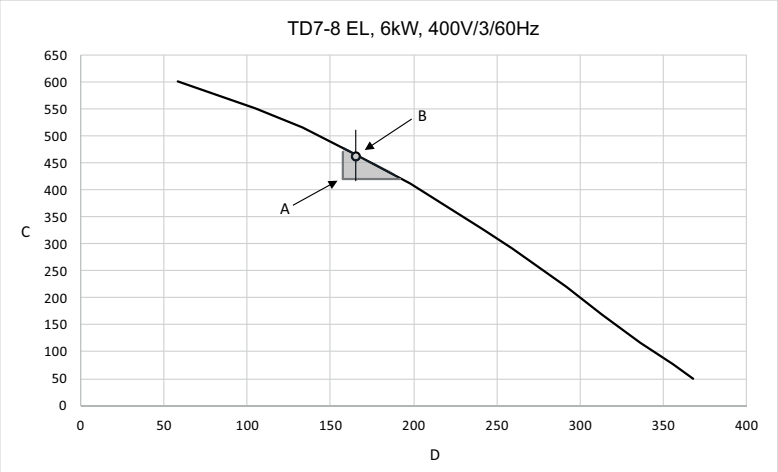

fig.X04531

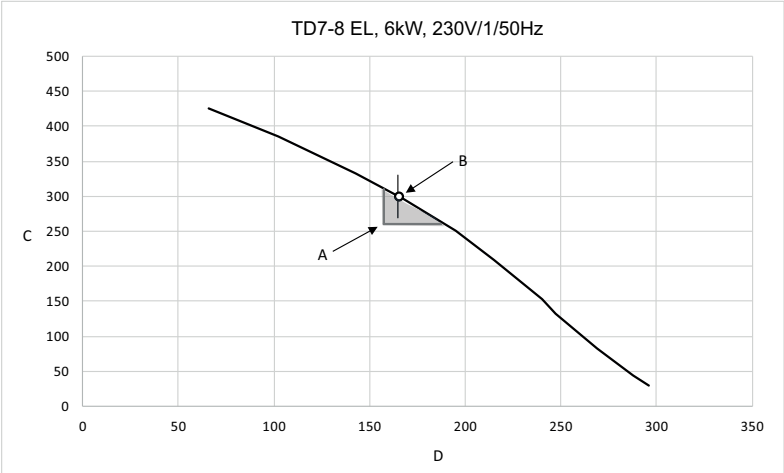

fig.X04532

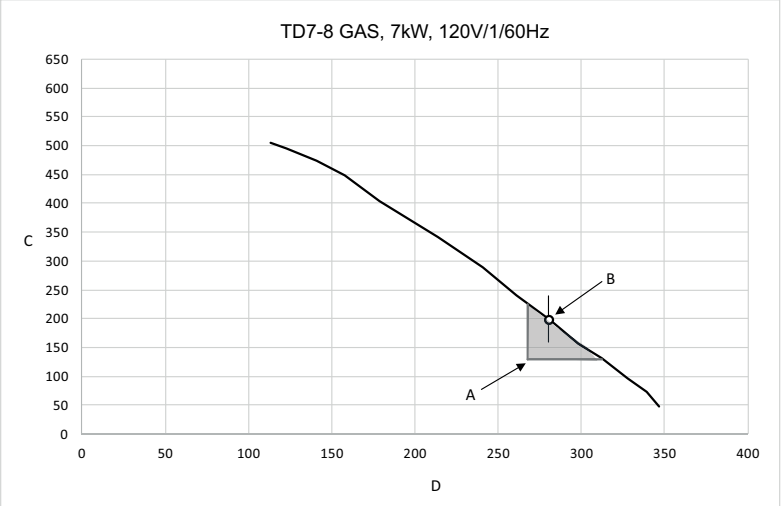

fig.X04533

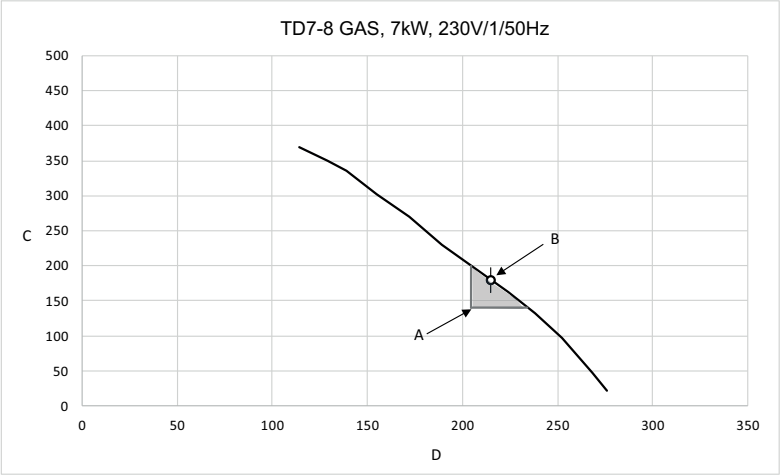

fig.X04534

6.6.2 Alternatif ölçme yöntemi

Hava akışının ayarlanması işlemi yalnızca yetkili personel tarafından gerçekleştirilebilir.

- Ev yapımı bir U tüp manometresi, içinde su bulunan bir hortum (maks. dış çapı ⌀ 10 mm ve min. dış çapı ⌀ 5 mm olan) kullanın. Hortumun bir ucunu deliğe (A) takın (tapa çıkarıldıktan sonra), suyun yüzeyde kalması için hortumu resimde gösterildiği şekilde tutun.
- Makineyi çalıştırın ve hortumun bir ucundaki suyun ve diğer ucundaki suyla farkını ölçün.
  1 mm = 10 Pa.

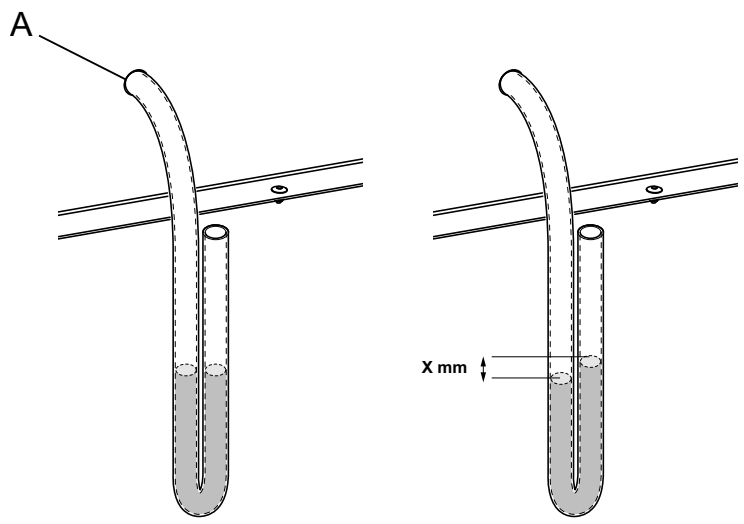

fig.7528B

Not!
Hava akışı ayarlandığında tapayı deliğe (A) yeniden takın, damperi yeni konumuna kilitleyin.

- Ön paneli yeniden monte edin.

7 Elektrik bağlantısı

7.1 Elektrik kurulumu

Elektrik kurulumu yalnızca nitelikli personel tarafından gerçekleştirilebilir.

Frekans denetimli motorlara sahip makineler, belirli türlerdeki toprak kaçağı devre kesicileriyle uyumsuz olabilir. Makinelerin yüksek düzeyde kişisel güvenlik sağlamak için tasarlandığını, bu nedenle toprak kaçağı devre kesicileri gibi harici ekipman parçalarının gerekli olmasa da önerildiğini bilmek önemlidir. Yine de makinenize toprak kaçağı devre kesici bağlamak istiyorsanız lütfen aşağıdakileri unutmayın:

- uygun tipteki bir devre kesicinin seçildiğinden ve boyutlandırmanın doğru olduğundan emin olmak için vasıflı ve yetkili bir kurulum şirketi ile iletişime geçin
- maksimum güvenilirlik için, toprak kaçağı devre kesicisi başına yalnızca bir makine bağlayın
- toprak telinin doğru şekilde bağlanmış olması önemlidir.

Makinenin tüm kutupları ayıran bir şalterle donatılmadığı durumlarda, önceden bir şalter takılmalıdır.

Kablo bağlantısı kurallarına göre, kurulum ve servis işlemlerini kolaylaştırmak için makineye önceden çok kutuplu bir anahtar monte edin.

Bağlantı kablosu keskin olmayan eğrilerde asılmalıdır.

7.2 Tek fazlı bağlantı

Kapak panelinin, güç kaynağı ünitesinden sökün. Toprağı ve diğer telleri gösterildiği şekilde bağlayın.

1AC	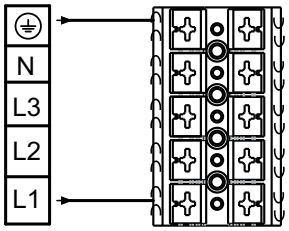
1AC	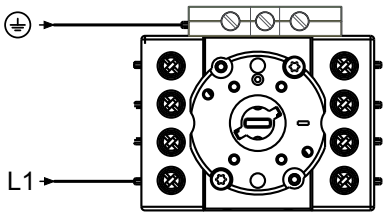
1NAC	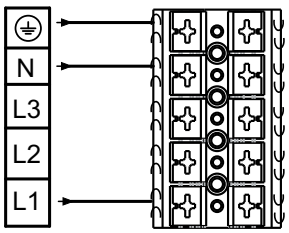
1NAC	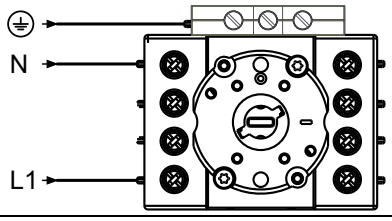

Kurulum tamamlandığında, kapak panelini yeniden monte edin ve şunları kontrol edin:

- Tamburun boş olup olmadığını.
- Makinenin güç bağlantısı yapıldığında çalışıp çalışmadığını ve ısının olduğu bir programın başlatılıp başlatılmadığını.

7.3 Üç fazlı bağlantı

Kapak panelinin, güç kaynağı ünitesinden sökün. Toprağı ve diğer telleri gösterildiği şekilde bağlayın.

3AC	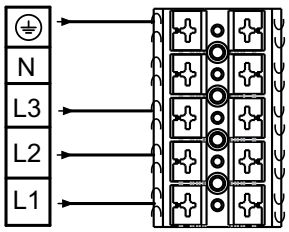
3AC	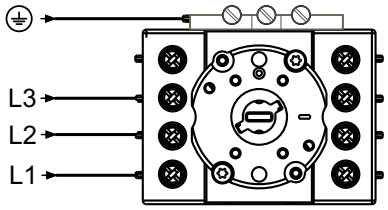
3NAC	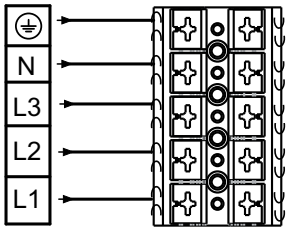
3NAC	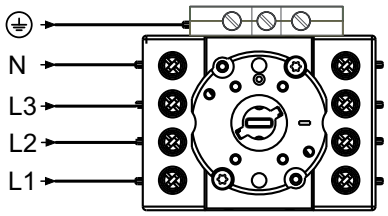

7.4 Elektrik bağlantıları

Elektrik bağlantıları					
Isıtma alternatifi	Ana voltaj	Hz	Isıtma gücü kW	Toplam güç kW	Tavsiye edilen sigorta A
Elektrik ısıtmalı makine	220–240 V 1/1N~	50/60	3,0/4,5/6,0	3,3/4,8/6,3	16/25/32
	220–240 V 3~	50/60	4,5/6,0	4,8/6,3	13/20
	380–415 V 3N/3~	50/60	4,5/6,0	4,8/6,3	10/10
	440/480 V 3 ~	60	6,0	6,3	10
Gaz ısıtmalı makineler	220–480V 1/1N/3/3N~	50/60	[1]	0,3	10

1. Böyle durumlarda toplam güç ve önerilen sigorta ısıtma gücüne bağlı değildir.

Elektrik bağlantıları					
Isıtma alternatifi	Ana voltaj	Hz	Isıtma gücü kW	Toplam güç kW	Tavsiye edilen sigorta A
Isı pompalı makineler	220-240 V 1/1 N 3 ~	50/60	[1]	2,3	10
	380-415 V 3 N~	50/60	[1]	2,3	10

1. Böyle durumlarda toplam güç ve önerilen sigorta ısıtma gücüne bağlı değildir.

7.5 G/Ç panoları işlevleri

Makine yapılandırmasına bağlı olarak girişler, aşağıdaki tabloya göre yapılandırılır:

Bağlantı	
5. Uç	Başlatmayı etkinleştir
6. Uç	Uzaktan başlat/durdur
7. Uç	1. Jeton
8. Uç	Ücretsiz başlat

Girişlerin sinyal seviyesi 5-24 V DC/AC ya da 100- 240 V AC olabilir.

5-24 V için sinyal referansını 3. uca, 100-240 V için 4. uca bağlayın. Girişlerin potansiyelleri karıştırılamaz!

Elektrik şeması, aşağıdakilerden biri olabilir:

7.5.1 Başlatmaya izin verildiğinde, merkezi ödeme veya rezervasyon sisteminden gelen sinyal kurutma sırasında aktif (yüksek) kalmalıdır. Sinyal pasif (düşük) duruma geldiğinde makine devam eden programı iptal eder ve soğumaya geçer.

Bu sinyal, makine bekleme modundayken programın başlatılmasına izin vermek için kullanılabilir.

Uzaktan başlat/durdur

Makineden geri bildirim sinyali almak için 19. uca 230 V veya 24 V bağlanması gerekir. 18. uçtaki geri bildirim sinyali tüm program boyunca aktif (yüksek) kalır.

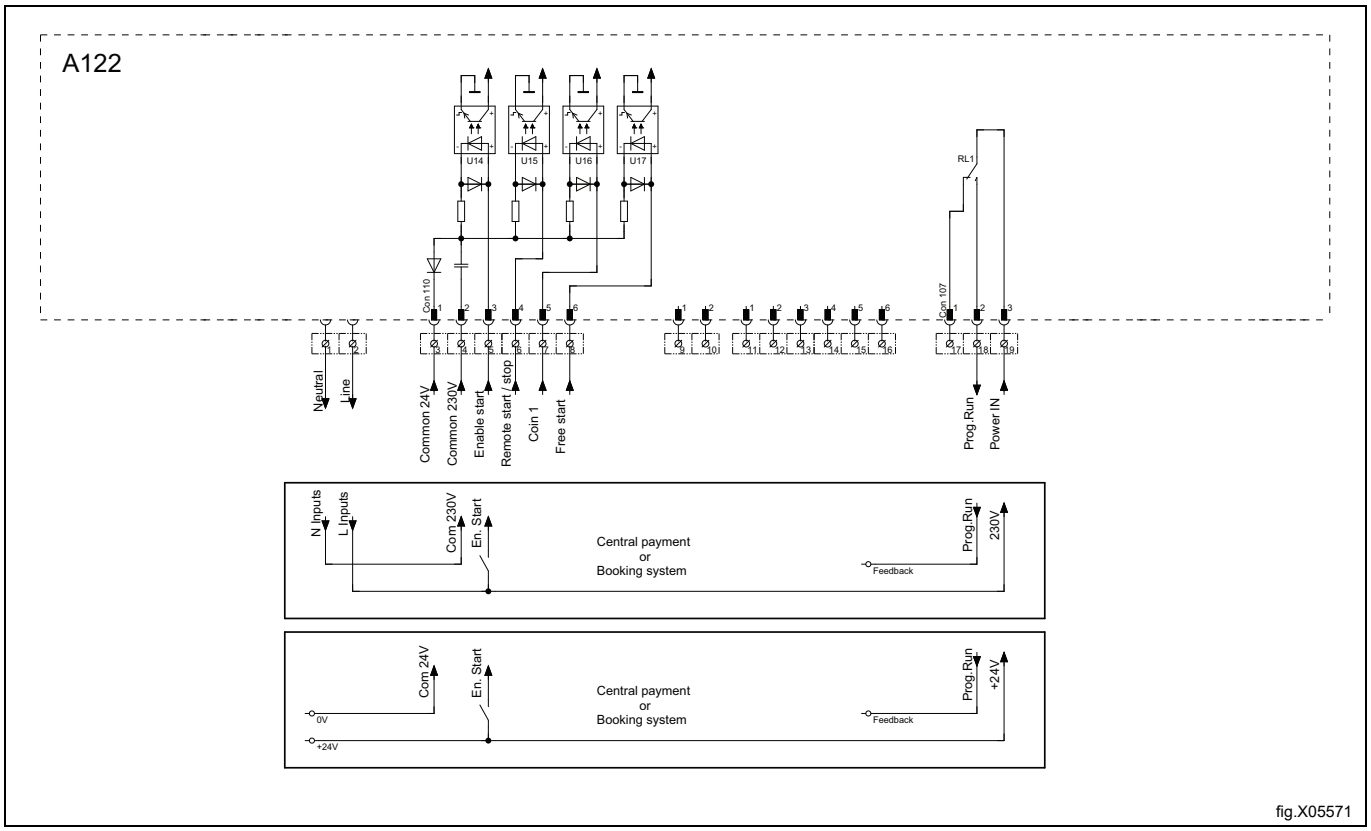

fig.X05571

7.5.2 Merkezi ödeme sistemi programı başlatmak için 300–3000 ms (500 ms önerilir) aralığında bir darbe sağlamalıdır.

Bu sinyal, makine bekleme modundayken programı başlatmak, çalışan çevrimi duraklatmak ve duraklatıldığında çevrimi devam ettirmek için kullanılabilir.

Merkezi ödeme sistemi, programı başlatmak için 750–3000 ms (1000 ms önerilir) süreli bir darbe sağlamalıdır.

Makineden geri bildirim sinyali almak için 19. uca 230 V veya 24 V bağlanması gerekir. 18. uçtaki geri bildirim sinyali tüm program boyunca aktif (yüksek) kalır.

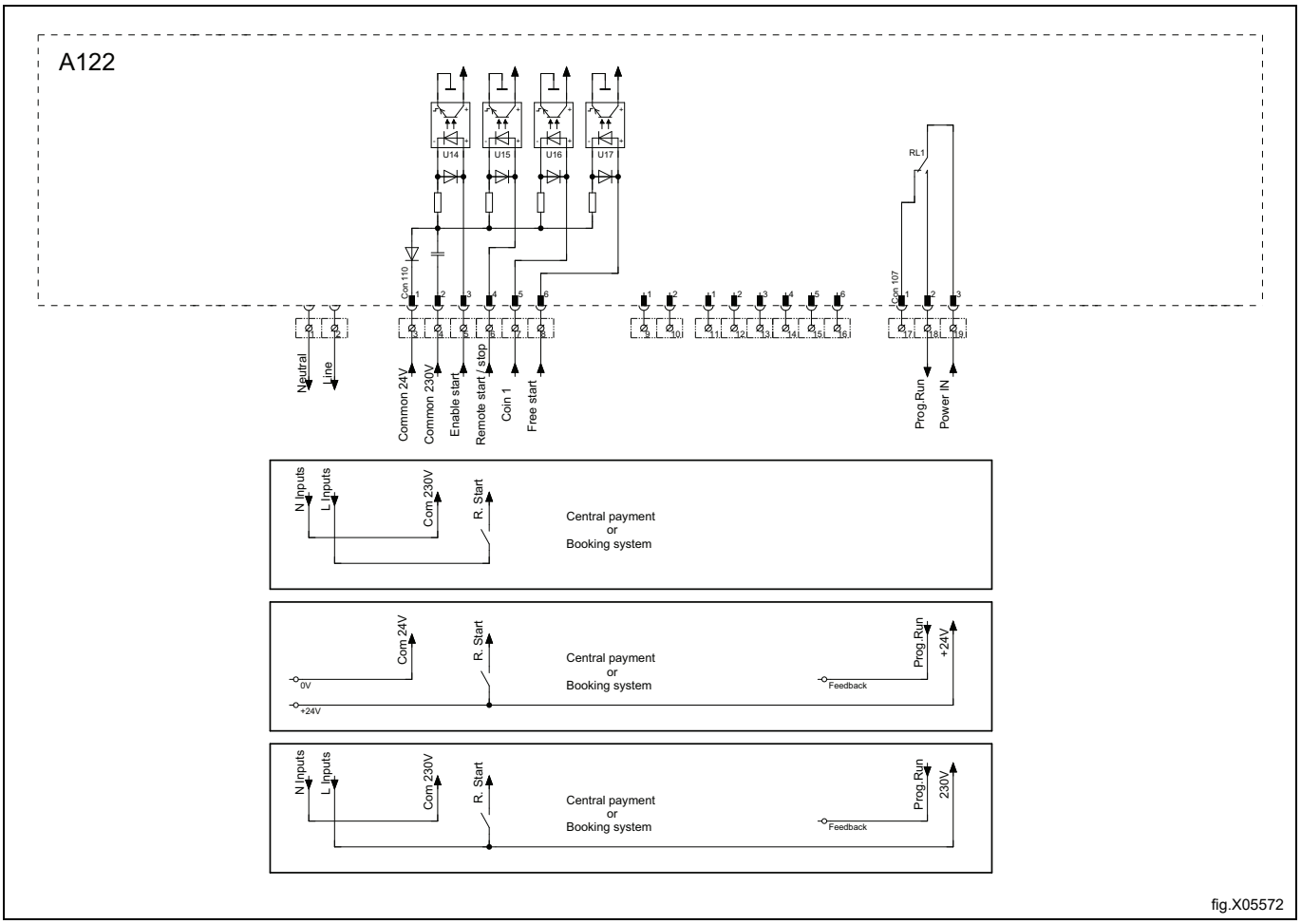

7.5.3 Bu sinyal, makine bir rezervasyon veya ödeme sistemine bağlıyken rezervasyon yapmadan veya ödeme yapmadan program başlatmayı mümkün kılmak için kullanılabilir.

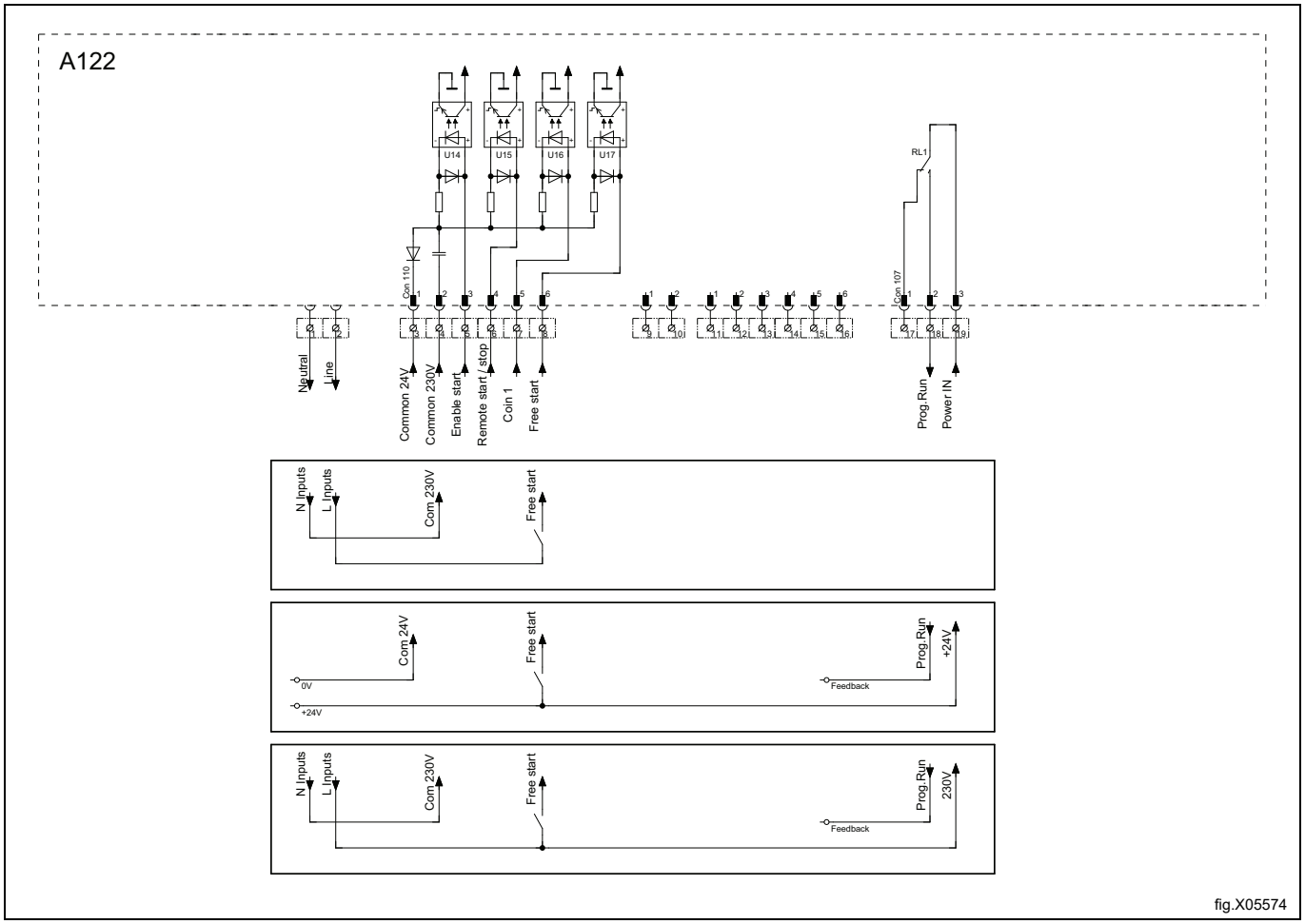

fig.X05574

7.6 Opsiyon

7.6.1 Harici bağlantı 100 mA

Bağlantı konsolu üzerinde özel bir bağlantı terminali mevcuttur.

Bu bağlantı, harici fan kontrolü olarak kullanılabilir.

Harici kontrol için olan terminal, 220–240V maks.100 mA ile donatılmıştır ve yalnızca bir iletkenin çalıştırılması için amaçlanmıştır.

Maks. bağlantı 100 mA

Topraklama işleminin, harici kartın topraklanması için kullanılmaması gerekir.

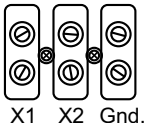

fig.7154

8 Gaz bağlantısı

8.1 Etiketi yapıştırın

Makineyi kurmadan önce "Kullanıcı talimatlarını okuyun" etiketini, kapağın içindeki uygun bir yere ve ön panele yapıştırın.

Etiketin doğru ülke koduna sahip olması gerekir, gaz kitinden doğru etiketi seçin.

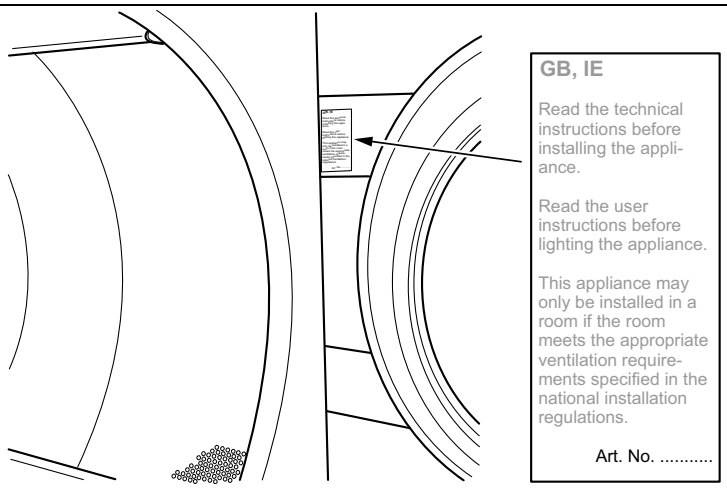

fig.7642

8.2 Genel

Yalnızca nitelikli personel tarafından gerçekleştirilebilir.

Makinenin üst akışına bir kapama valfi monte edin.

Fabrika enjektör basıncı ayarı, veri etiketinde verilen yakıt değerine karşılık gelir.

Enjektör basıncının ve yakıt değerinin, ilerleyen sayfalardaki gaz tablolarında bulunan değerlere uygun olup olmadıklarını kontrol edin. Uygun değilse, satıcı ile iletişime geçin.

Makineyi bağlamadan önce boru sistemini boşaltın.

Not!

Bağlantıdan sonra, tüm bağlantı noktalarının kontrol edilmesi gerekir. Herhangi bir sızıntı olmamalıdır.

8.3 Gaz kurulumu

Not!

- **Varsayılan gazlı cihazlar, 2H veya 2E'ye (G20) uygun olarak doğal gaz (GNH) ile çalışacak şekilde tasarlanmaktadır.**
- **Varsayılan gazlı cihaz, 610 m'nin (2001 ft) üstündeki rakımlara monte edilmemelidir.**
- **Başka bir gaz türünde çalıştırmak için makinede gaz dönüşümü yapılmalıdır.**
- **610 m'nin (2001 ft) altındaki rakımlarda diğer gazlar için kullanılmak üzere gaz dönüştürme aksesuarları, aksesuar çantasında mevcuttur.**
- **LPG için, GPA Midstream Standardı 2140-23'e uygun kalitede gaz kullanın.**

Veri etiketi, enjektör boyutunu, enjektör basıncını ve bu gaz kalitesini kullanan ülkeleri gösterir:

AL	Arnavutluk	IE	İrlanda
AT	Avusturya	IS	İzlanda
BE	Belçika	IT	İtalya
BG	Bulgaristan	LT	Litvanya
CH	İsviçre	LU	Lüksemburg
CY	Kıbrıs	LV	Letonya
CZ	Çek Cumhuriyeti	MK	Makedonya Cumhuriyeti
DE	Almanya	MT	Malta
DK	Danimarka	NL	Hollanda
EE	Estonya	NO	Norveç
ES	İspanya	PL	Polonya
FI	Finlandiya	PT	Portekiz
FR	Fransa	RO	Romanya
TR	Birleşik Krallık	SE	İsveç
GR	Yunanistan	SI	Slovenya
HR	Hırvatistan	SK	Slovakya
HU	Macaristan	TR	Türkiye

Bulunduğunuz yerde mevcut olan enerji gazı türünü ve makinenin bulunduğu konumun rakımını kontrol etmeniz gerekir.

Birçok benzer türde gaz tipi mevcuttur, fakat makinenin gaz tipine bağlı olarak farklı enjektör türleri ile donatılmış olması gerekir.

Avrupa dışındaki ülkeler için, gaz enerjisinin ısı değerini kontrol edin ve bunu ekteki etikette bulunan gaz ısı değeri ile karşılaştırın.

8.4 Basınç ve ayarlama tablosu

Doğal gaz	Gaz kategorisi	Giriş basıncı (mbar)	Meme basıncı (mbar)	Meme boyutu (⌀ mm)	Hava azaltma/ kısıtlama plakası (mm)	Etiket numarası	Aşağıdaki ülkelerde mevcut olabilir
	2H, 2E	20	8	2.50	No	Varsayılan	AT, BG, CH, CZ, DE, DK, EE, ES, FI, GB, GR, HR, HU, IS, IE, IT, LT, LU, LV, NO, PL, PT, RO, SE, SI, SK, TR
	2E+	20/25	Regülasyon yok	2,00	No	490375691	BE, FR
	2E (G20)	20	8	2.50	No	490375692	NL
	2L (G25)	25	12				
	2(43.46-45.3 MJ/m3 (0 °C)) (G25.3)	25	12				
	2LL (G25)	20	12	2.50	No	490375692	DE

Sıvı petrol gazı (LPG)	Gaz kategorisi	Giriş basıncı (mbar)	Meme basıncı (mbar)	Meme boyutu (⌀ mm)	Hava azaltma/ kısıtlama plakası (mm)	Etiket numarası	Aşağıdaki ülkelerde mevcut olabilir
GPA Midstream Standardı 2140-23'e uygun BP karışımları	3+	28-30/ 37	Regülasyon yok	1,35	No	490375693	BE, CH, CY, CZ, ES, FR, GB, GR, IE, IT, LT, LU, LV, PT, SK, SI
GPA Midstream Standardı 2140-23'e uygun Ticari Bütan	3B/P	30, 37, 50	28	1,35	No	490375694	AT, BE, BG, CH, CY, DE, DK, EE, FI, FR, GB, HR, HU, IS, IT, LT, LU, MT, NL, NO, PL, RO, SE, SI, SK, TR
GPA Midstream Standardı 2140-23'e uygun Propan HD-5	3P	30, 37, 50	28	1,45	No	490375695	AT, BE, CH, CZ, DE, ES, FI, FR, GB, GR, HR, IE, IT, LT, LU, NL, PL, PT, RO, SI, SK

Şehir gazı	Gaz kategorisi	Giriş basıncı (mbar)	Meme basıncı (mbar)	Meme boyutu (⌀ mm)	Hava azaltma/ kısıtlama plakası (mm)	Etiket numarası	Aşağıdaki ülkelerde mevcut olabilir
	1a	8	4,5	4,10	487042239 A	Varsayılan	DK, IT
	1b	8	3,5	4,10	487042239 A	490376107	SE

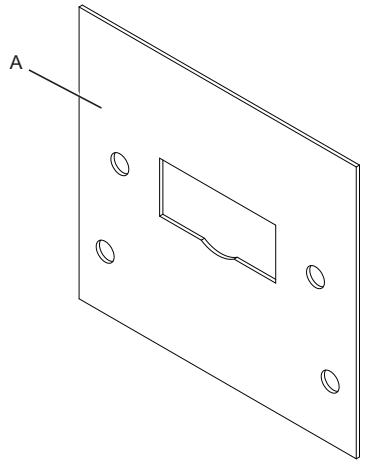

fig.X02722

Makinenin yüksek bir rakımda (2001 ft veya daha yüksek) kurulması ve kullanılması gerekiyorsa yüksek rakım kiti kullanılmalıdır.

Kit numarası için yedek parça listesine bakınız.

Not!

- **Varsayılan gazlı cihazlar, 2H veya 2E'ye (G20) uygun olarak doğal gaz (GNH) ile çalışacak şekilde tasarlanmaktadır.**
- **Varsayılan gazlı cihaz, 610 m'nin (2001 ft) üstündeki rakımlara monte edilmemelidir.**
- **Başka bir gaz türünde çalıştırmak için makinede gaz dönüşümü yapılmalıdır.**
- **610 m'nin (2001 ft) altındaki rakımlarda diğer gazlar için kullanılmak üzere gaz dönüştürme aksesuarları, aksesuar çantasında mevcuttur.**
- **LPG için, GPA Midstream Standardı 2140-23'e uygun kalitede gaz kullanın.**

8.5 Test çalışması

Not!

Makinede test sürüşünden önce, hava akışının/statik geri basıncın "Tahliye sistemi" bölümüne göre ayarlandığından emin olun. Gerekirse hava akışını ayarlayın.

- Ölçüm kolu vidasını (2) 1/4 tur gevşetin; Ölçüm koluna bir manometre bağlayın ve hava sızıntısını önlemek için bağlantının sızdırmaz olduğundan emin olun.
- Makinenin güç bağlantısını yapın ve ısının olduğu bir program seçin.
- Makineyi çalıştırın.
- Meme basıncının, gaz türüne göre doğru olduğundan emin olun; bkz. "Basınç ve ayarlama tablosu".
- Meme basıncının ayarlanması gerekiyorsa:
  - Kapak vidasını (3) çıkarın.
  - Vidayı (4) çevirin. Saat Yönünde: Meme basıncı artar.
  - Vidayı (4) çevirin. Saat Yönü Tersine: Meme basıncı azalır.
- Gazın tam olarak yanıp yanmadığını kontrol edin. Yakıcıda mavi alev olması tercih edilir.

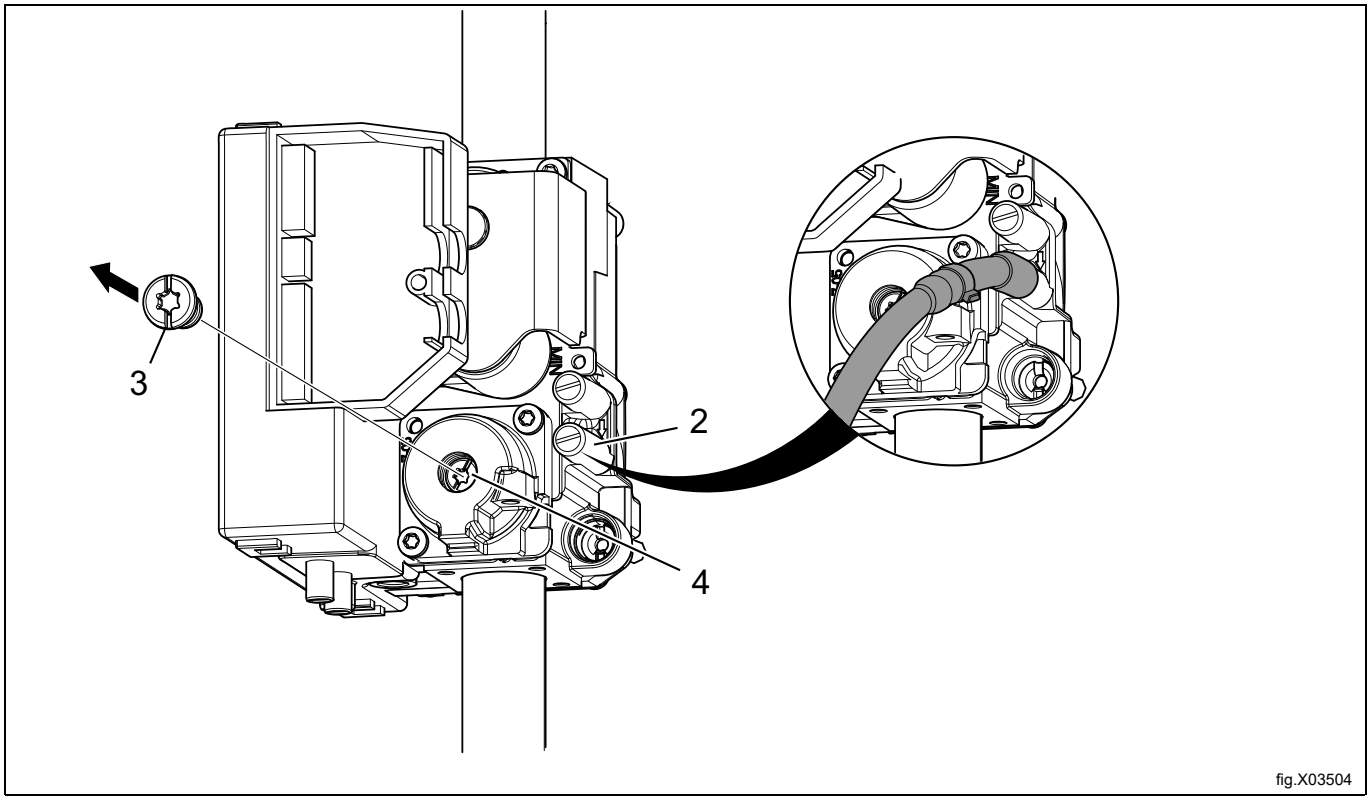

fig.X03504

- Kapak vidasını (3) yeniden takın.
- Ayarlamalar tamamlandığında manometreyi çıkarın ve vidayı (2) sıkın.

Not!

Bağlantıdan sonra, tüm bağlantı noktalarının kontrol edilmesi gerekir. Herhangi bir sızıntı olmamalıdır.

8.6 Dönüştürme talimatları

- Makineye giden güç bağlantısını kesin.
- Arka paneli sökün.
- Enjektörü (1) çıkartın.
- Yeni verilen enjektörü monte edin.

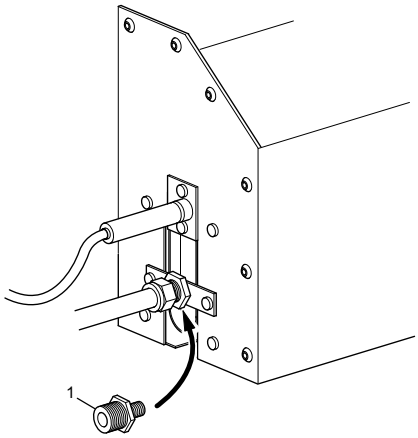

fig.7506A

- Ölçüm kolu vidasını (2) 1/4 tur gevşetin; Ölçüm koluna bir manometre bağlayın ve hava sızıntısını önlemek için bağlantının sızdırmaz olduğundan emin olun.
- Hava akışının/statik karşı basıncın “Tahliye sistemi” bölümünde anlatıldığı gibi ayarlandığından emin olun. Gerekirse hava akışını ayarlayın.
- Makinenin güç bağlantısını yapın ve ısının olduğu bir program seçin.
- Makineyi çalıştırın.
- Meme basıncının, gaz türüne göre doğru olduğundan emin olun; bkz. "Basınç ve ayarlama tablosu".
- Meme basıncının ayarlanması gerekiyorsa:
  – Kapak vidasını (3) çıkarın.
  – Vidayı (4) çevirin. Saat Yönünde: Meme basıncı artar.
  – Vidayı (4) çevirin. Saat Yönü Tersine: Meme basıncı azalır.

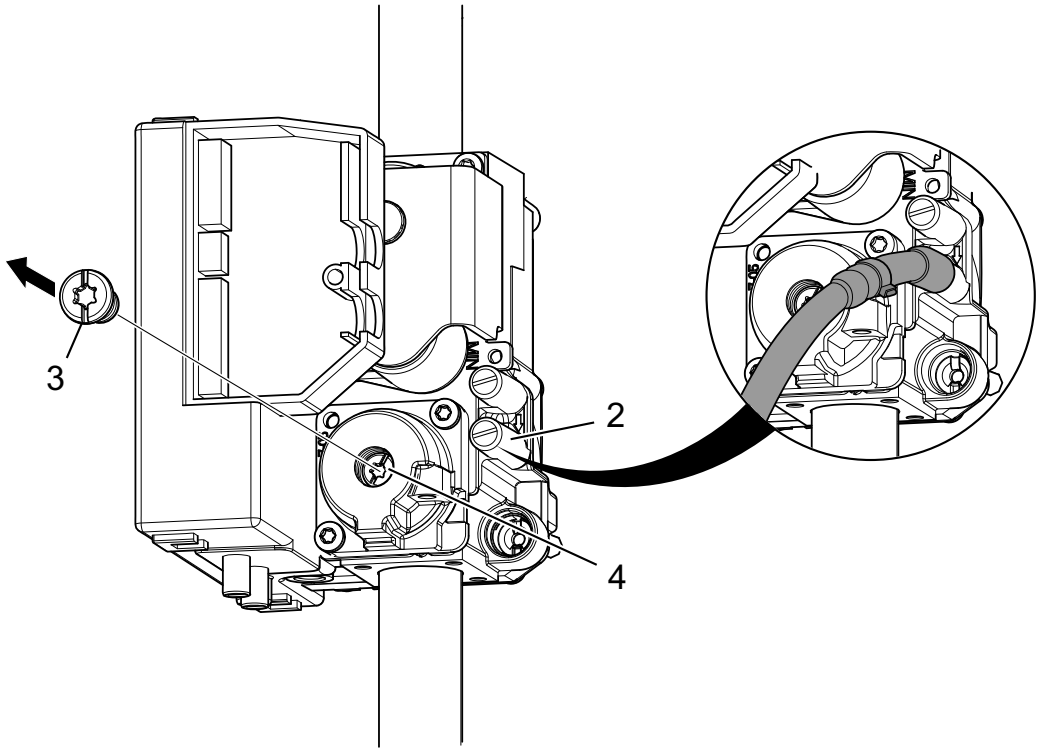

fig.X03504

- Gaz alevinin gerekli şekilde yanıp yanmadığını kontrol edin.
- Kapak vidasını (3) monte edin.
- Ayarlamalar tamamlandığında manometreyi çıkarın ve vidayı (2) sıkın.
- Ön paneli yeniden monte edin.
- Veri plakası üzerine doğru gaz etiketini takın; bkz. “Veri etiketi” bölümü.

Not!
Bağlantıdan sonra, tüm bağlantı noktalarının kontrol edilmesi gerekir. Herhangi bir sızıntı olmamalıdır.

8.7 Veri etiketi

Makinenin başka bir gaz tipine dönüştürülmesi gerektiğinde, makinenin arkasında bulunan veri etiketinin, verilerin doğru olması için güncellenmesi gerekir.

Mevcut veri etiketini, aşağıda gösterildiği şekilde veri etiketinin üst kısmındaki dönüştürme kitine yerleştirin. Birden fazla veri etiketi mevcutsa, doğru ülke kodunun ve gaz tipinin bulunduğu etiketi seçin.

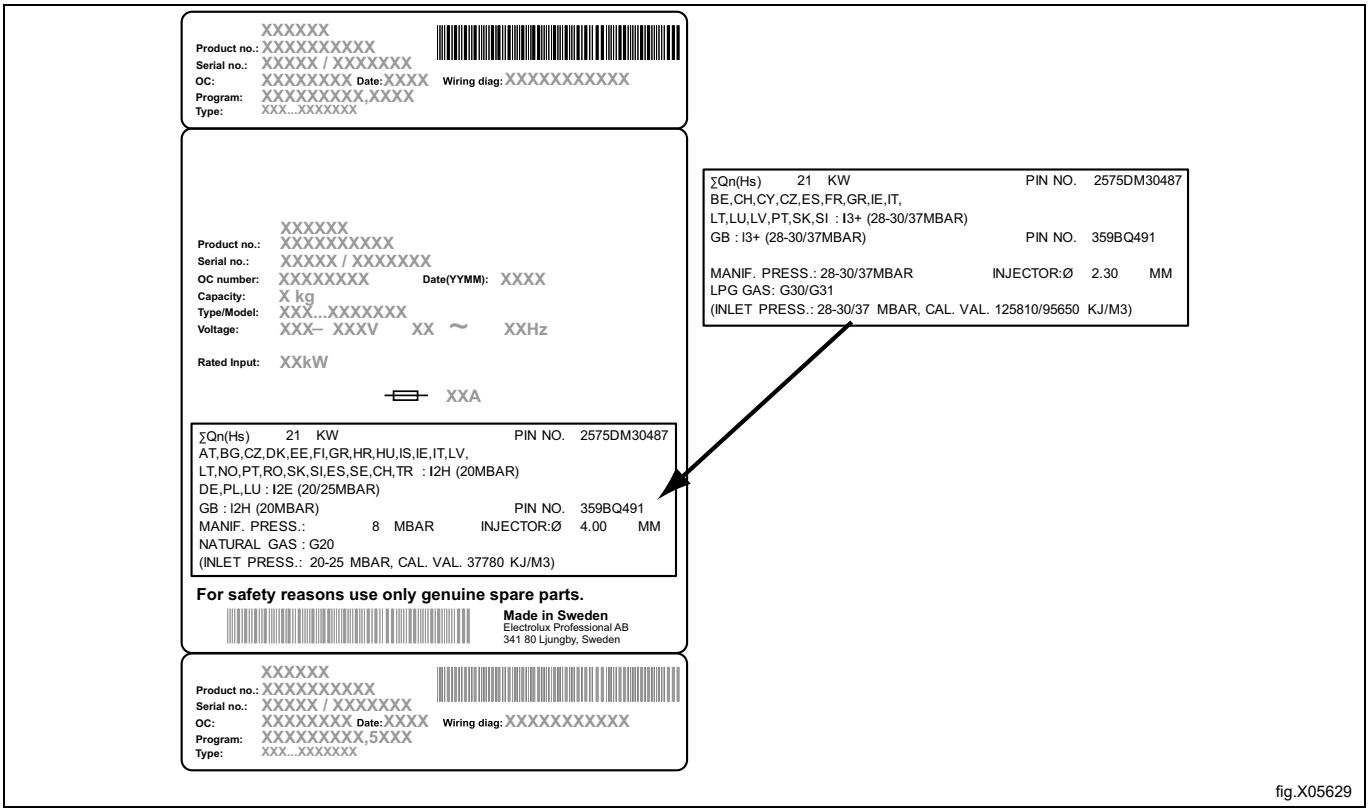

fig.X05629

9 Kapının tersine çevrilmesi

Makineye giden güç bağlantısını kesin.
Gaz ısıtmalı makineler için: Makineye giden gaz bağlantısını kapatın.
Menteşeleri sökün ve kapıyı sökün. İlk olarak üst menteşeyi sökün.

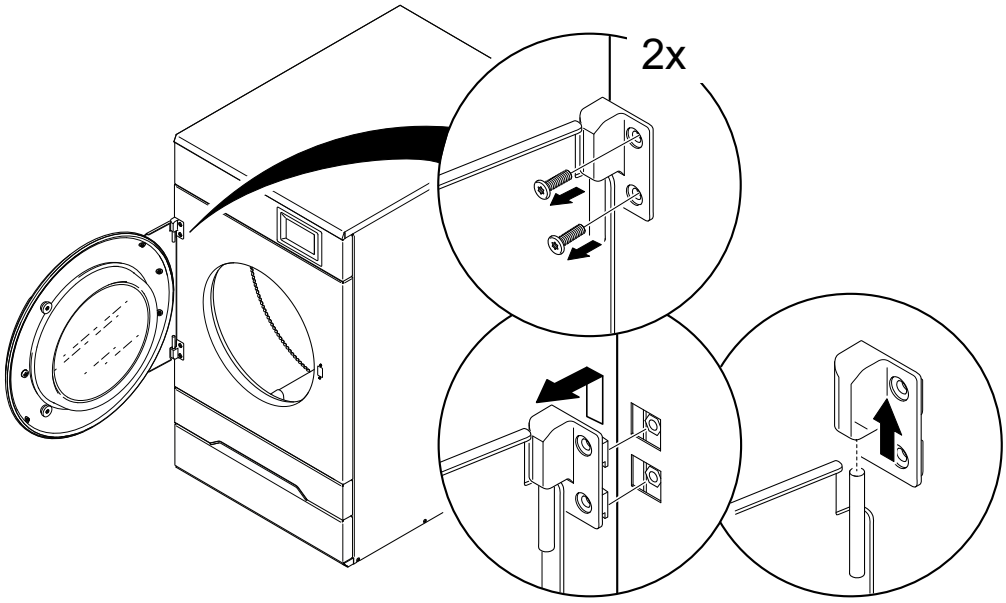

fig.X04444

Filtre çekmecesini makineden çıkarın.

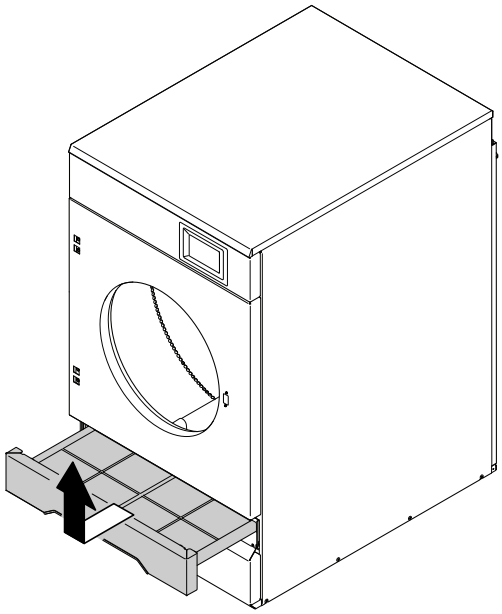

fig.X04445

Ön paneli sökün.

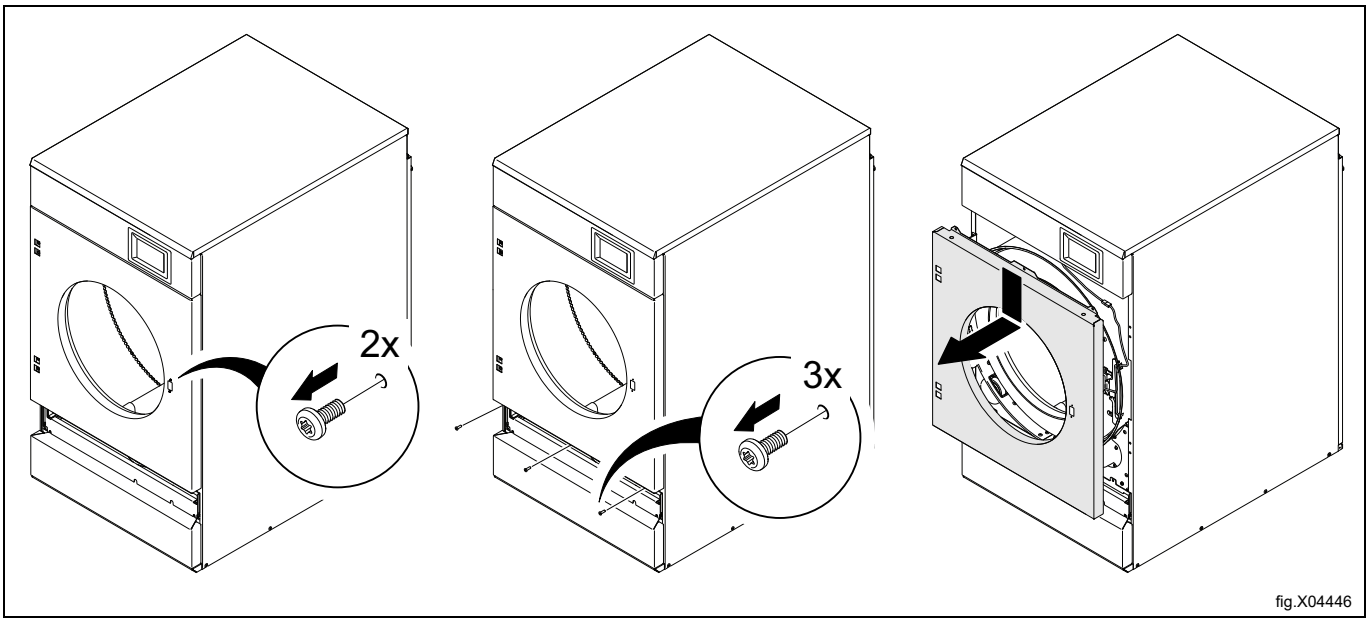

fig.X04446

Kapak anahtarı kablosunu çıkarın.

Üstteki vidayı, kapağı ve sol taraftaki alt vidayı çıkarın.

Kapı düğmesi kablosunu tutan indükleme anahtarı braketini serbest bırakmak için sağ taraftaki vidaları çıkarın. Kapak anahtarı kablosunu serbest bırakmak için deliğin içinden çekin.

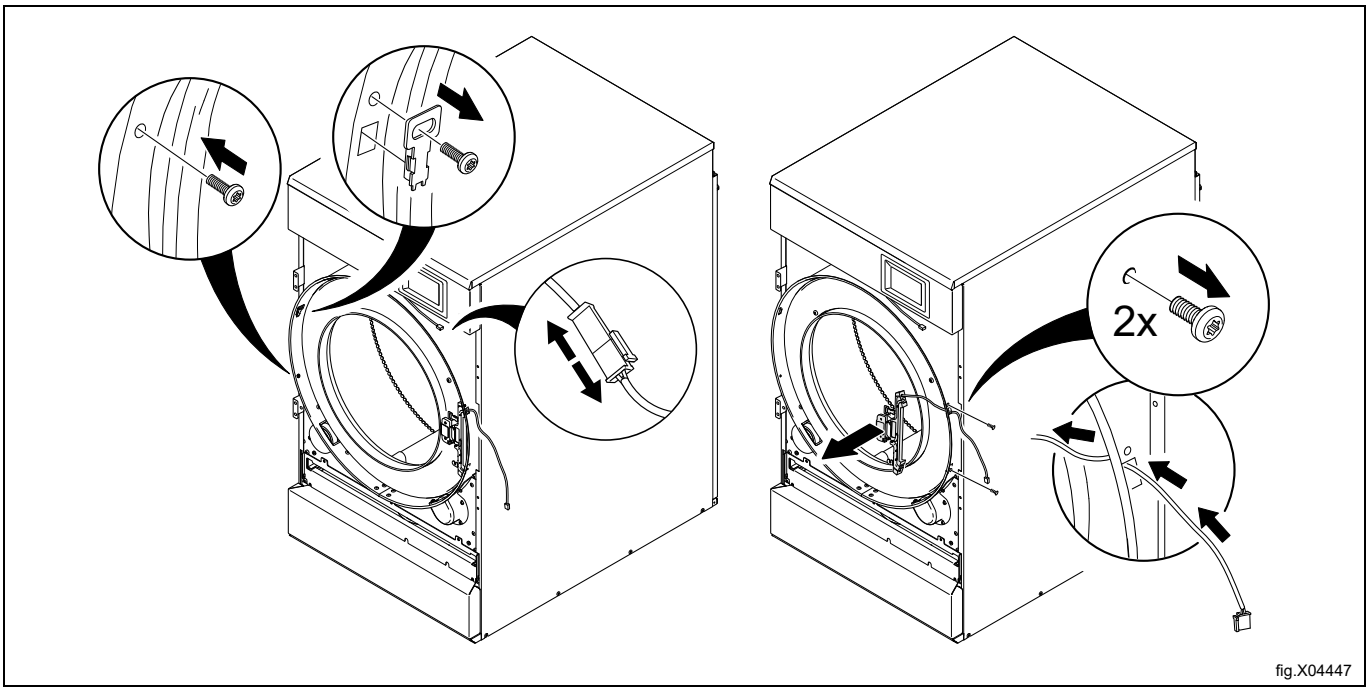

fig.X04447

Braketleri sökün ve ters tarafa sabitleyin. Şekle göre sabitlediğinizden emin olun.

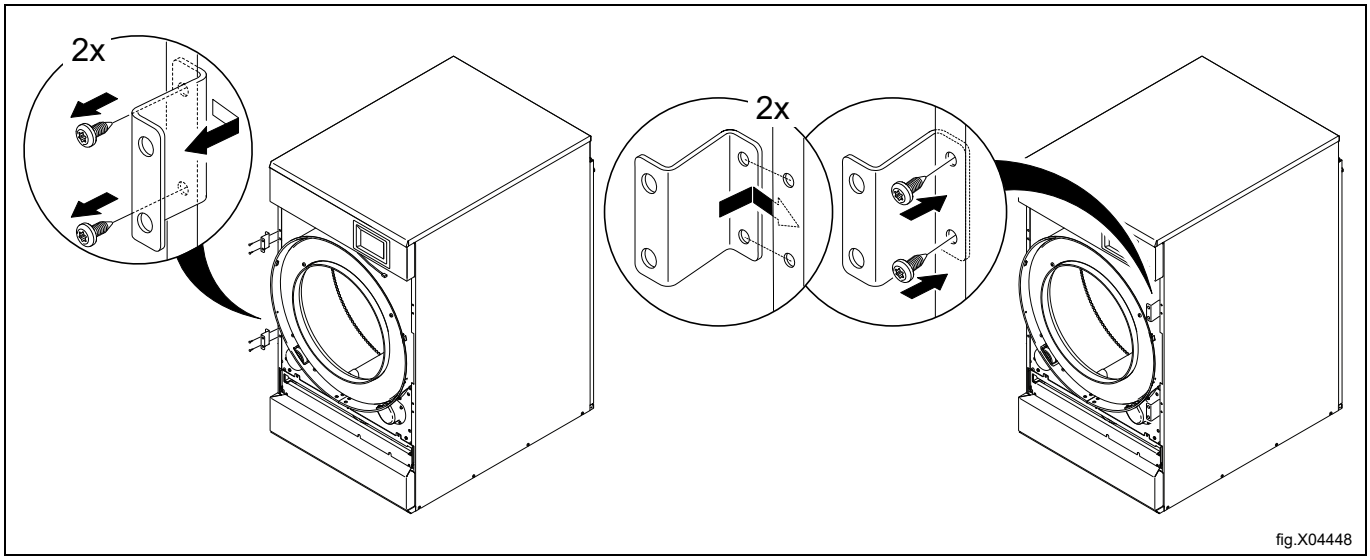

İndükleme anahtarı braketinde, kapak anahtarı kablosunu dışarı çekerek üstten alt konuma hareket ettirin. Kablo ve uçtaki parçanın yerinde olduğundan emin olun.

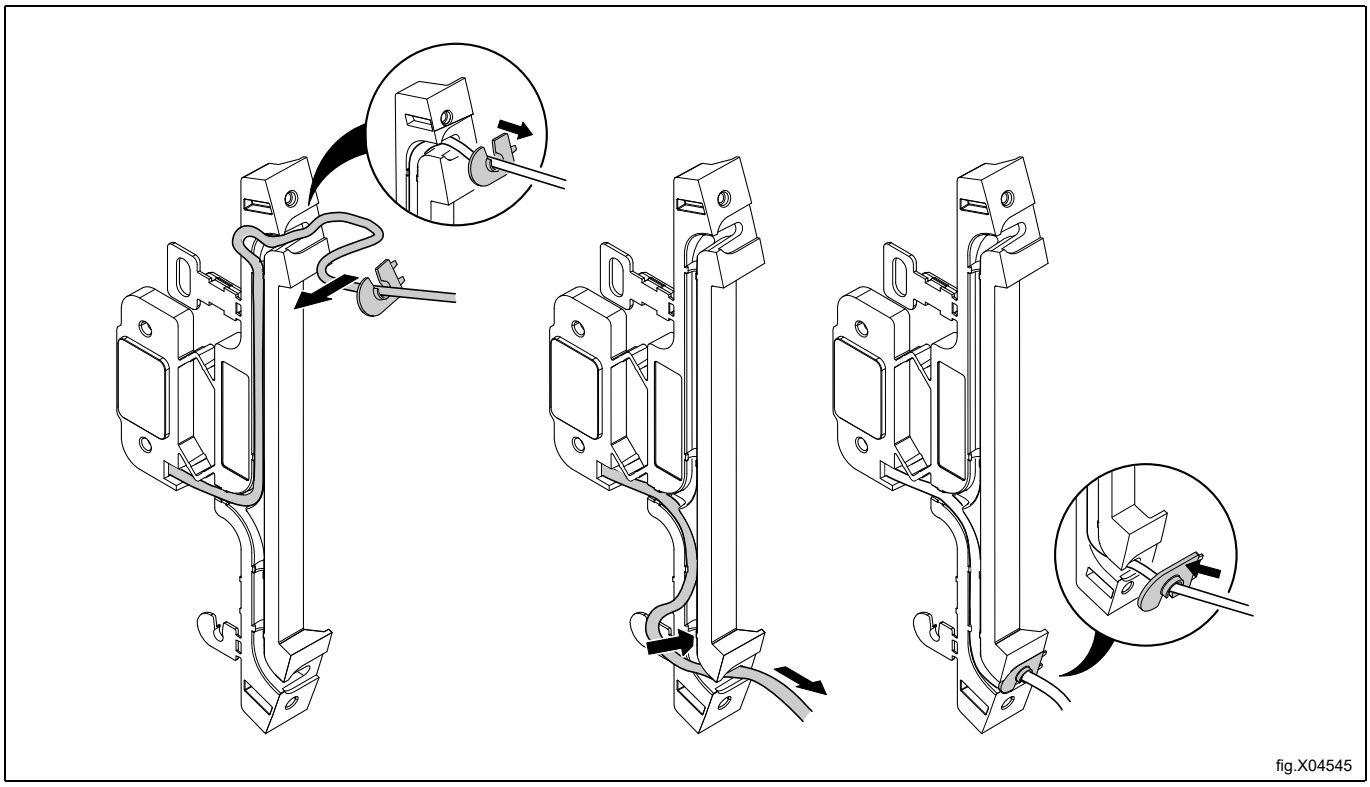

İndükleme anahtarı braketini baş aşağı çevirin ve sol tarafa monte edin. Kapak anahtarı kablosunu deliğin içinden çekin ve bağlayın.

İndükleme anahtarı braketini sol taraftaki vidalarla sabitleyin.

Kapağı yeniden monte edip üst ve alt vidayı sağ tarafa sabitleyin.

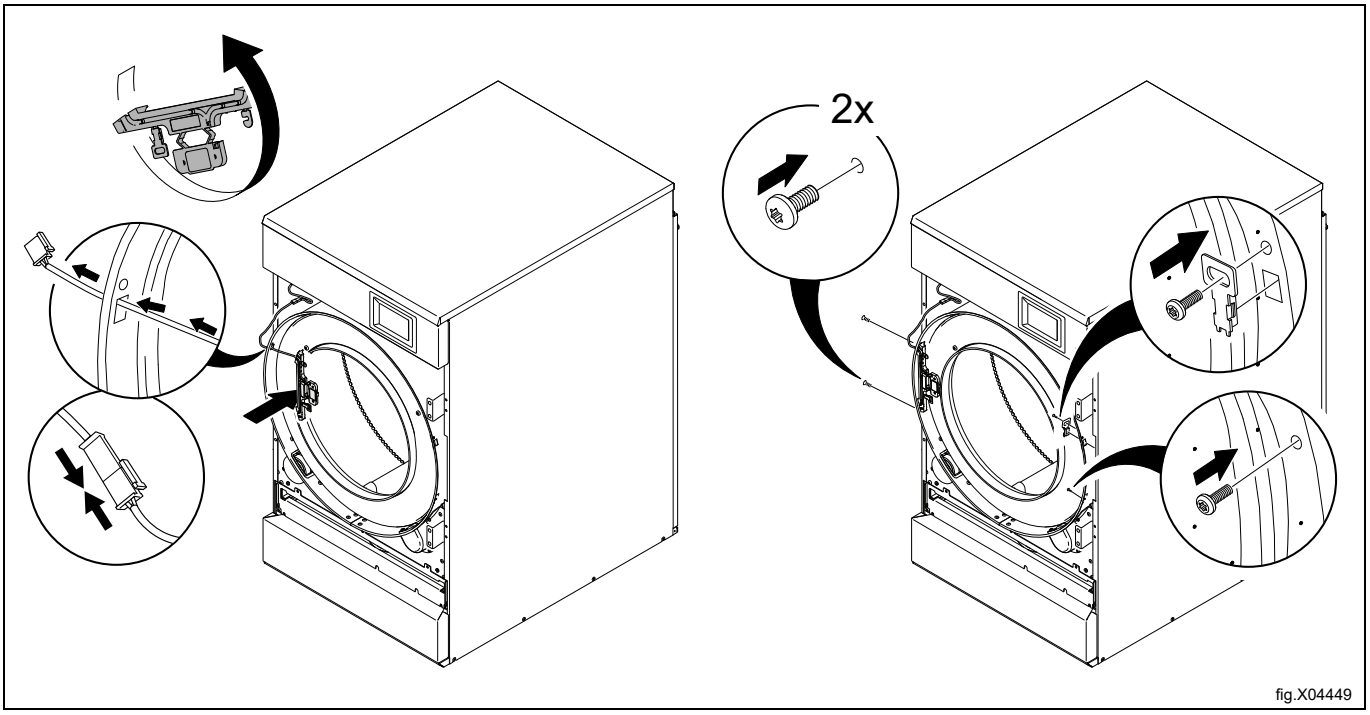

Ön paneli baş aşağı çevirin ve yeniden makinenin üzerine monte edin.

Ön paneli yeniden monte ederken kapı anahtarı kablosunun hasar görmediğinden emin olun.

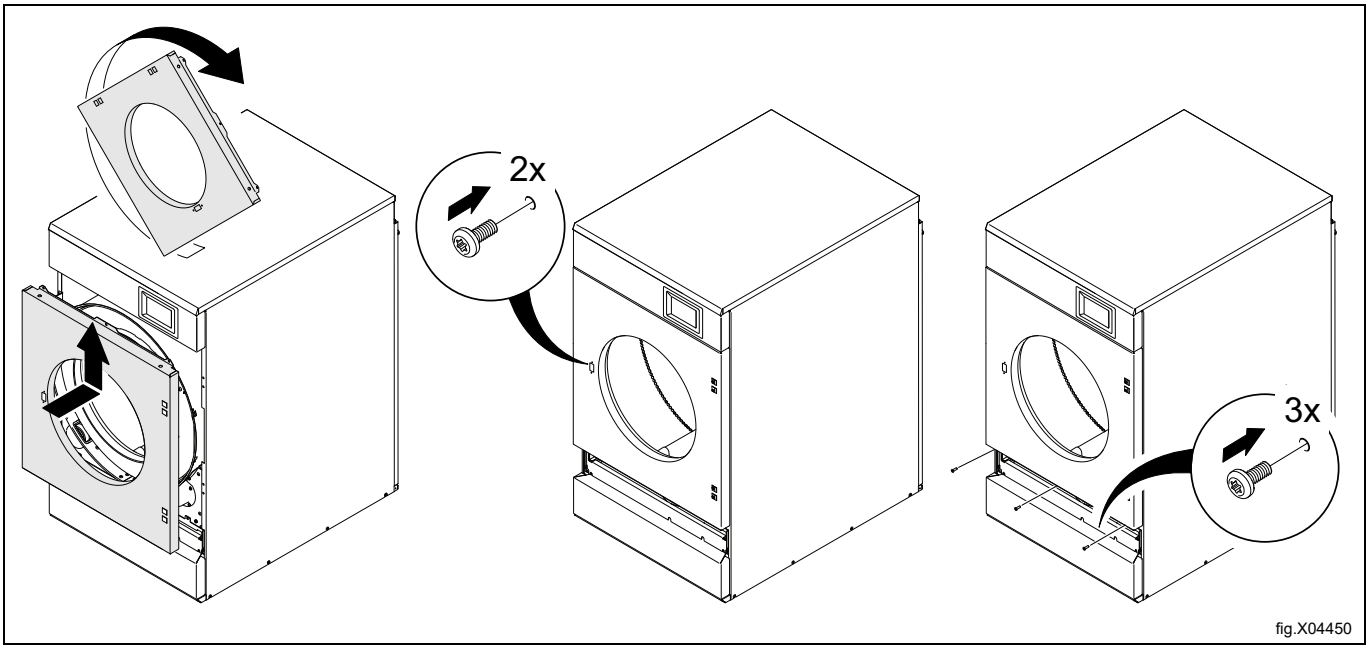

Filtre çekmecesini yerleştirin.

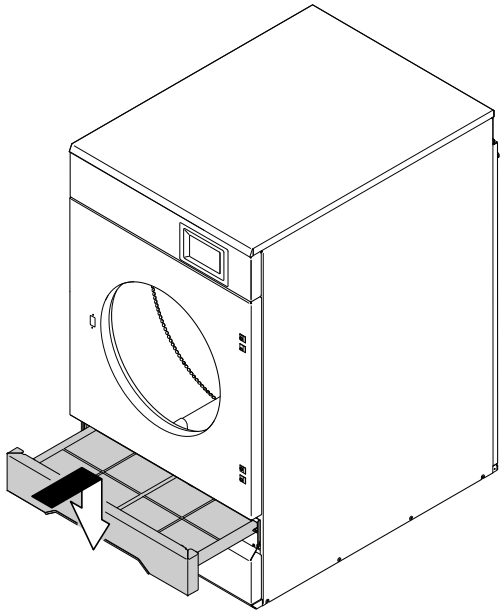

fig.X04451

Kapıyı iç tarafı size doğru bakacak şekilde yukarıdan aşağıya doğru döndürün.
Önce alt menteşeyi monte edin.
Kapıyı alt menteşeye göre konumlandırın.

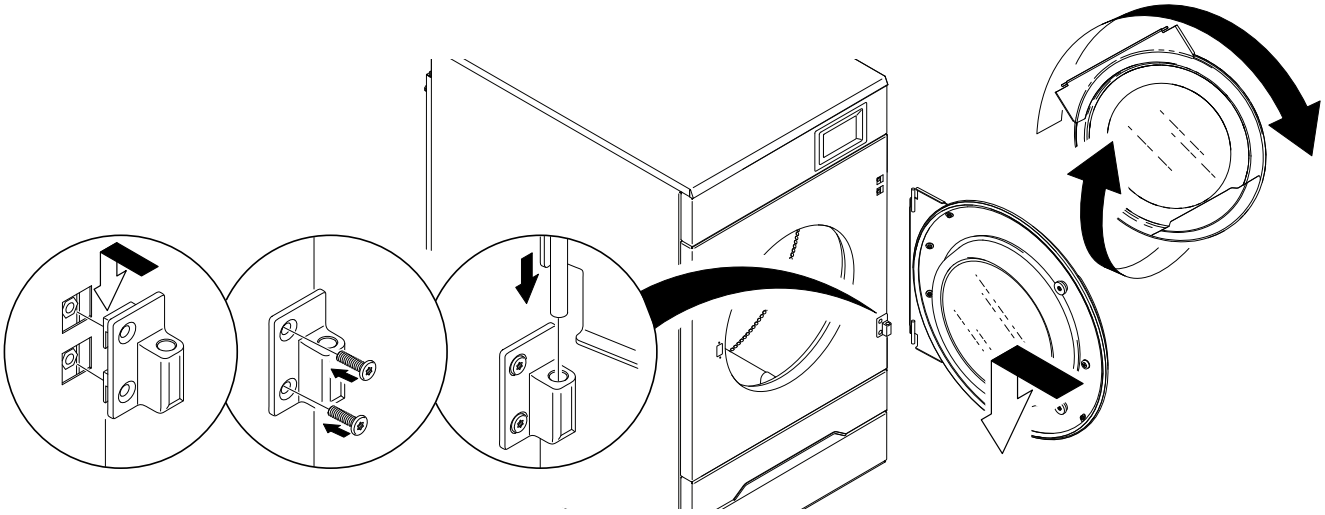

fig.X04452

Üst menteşeyi kapıya takıp kapı üzerindeyken menteşeyi sabitleyin.

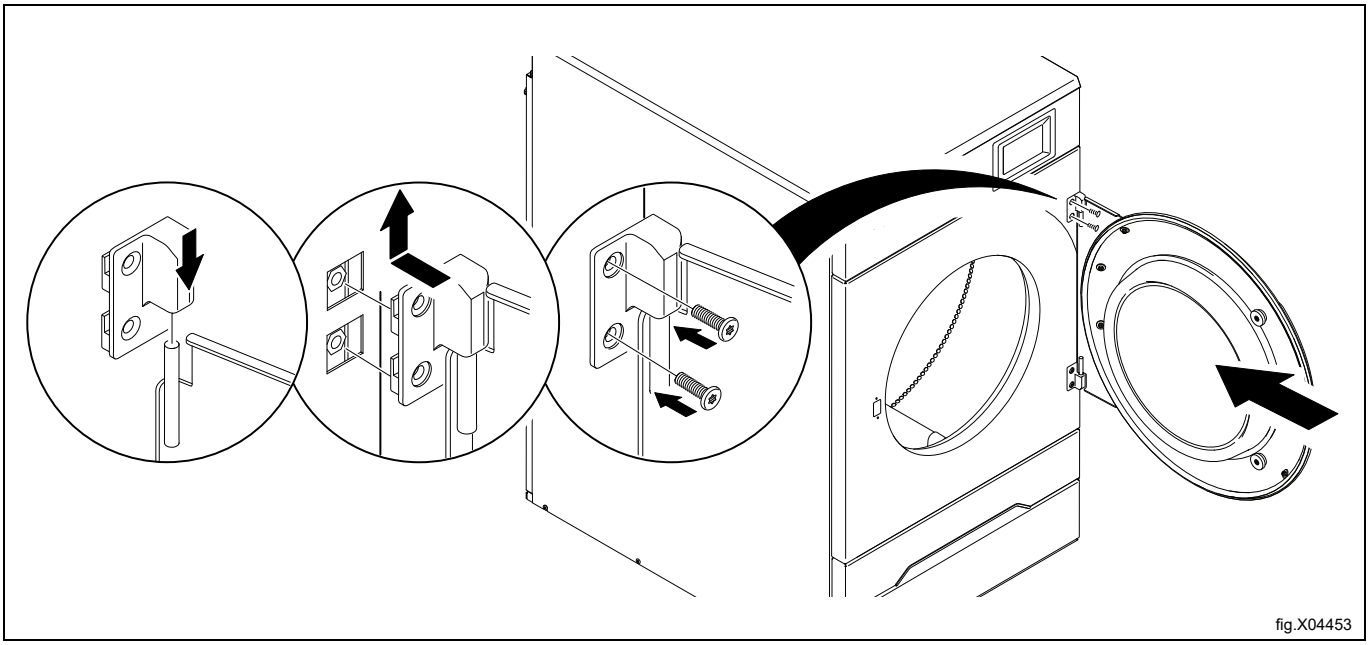

Makineye giden güç bağlantısını yapın.
Gaz ısıtmalı makineler için: Makineye giden gaz bağlantısını açın.
Makinede deneme çalıştırması gerçekleştirin.

10 İstifleme seti

TD7–8, yıkama kurutucusu WP7–6, WP7–7, WP7–8 veya başka bir kurutma makinesi TD7–8'in üzerine istiflenebilir. Aşağıdaki kit No. 988918496 sipariş edilmelidir ve aşağıdaki talimatlar kullanılmalıdır.

10.1 İstifleme kiti WP7–6, WP7–7, WP7–8, TD7–8 ile TD7–8

10.1.1 Kitin içeriği

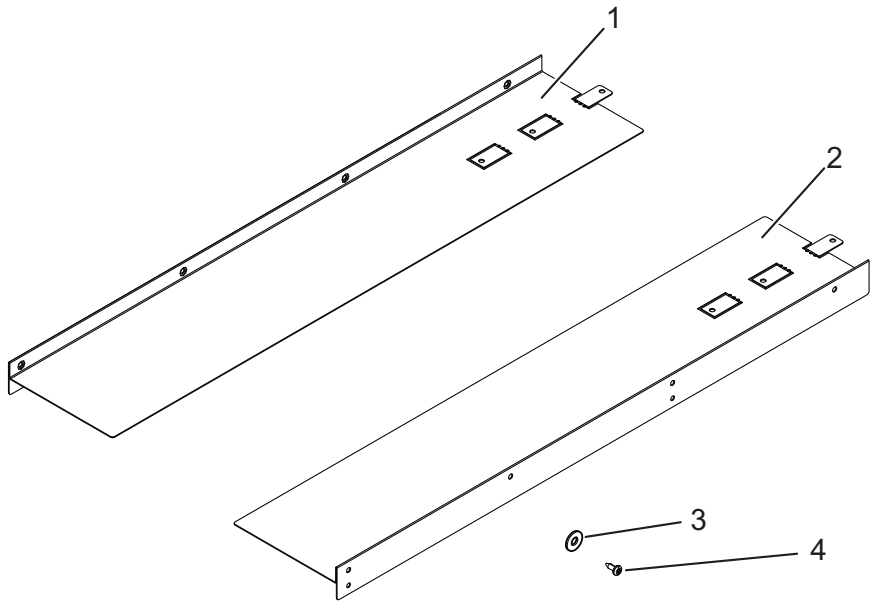

fig.X04839A

Poz.	Parça numarası	Açıklama
1	490630201	Sol istifleme paneli x 1
2	490630701	Sağ istifleme paneli x 1
3	490519001	Mesafe elemanı x 4
4	471836901	Vida x 8

10.1.2 İstifleme kitinin montajı

Aşağıdaki talimatlarda örnek olarak altta WP7-8 modeli gösterilmektedir. Prosedür diğer modeller için de benzerdir.

Not!

Bu kurulum için iki kişi önerilir.

Her iki makinenin de elektriğinin kesildiğinden emin olun.

- Yıkama ekstraktörünün üst panelindeki 2 vidayı sökün.

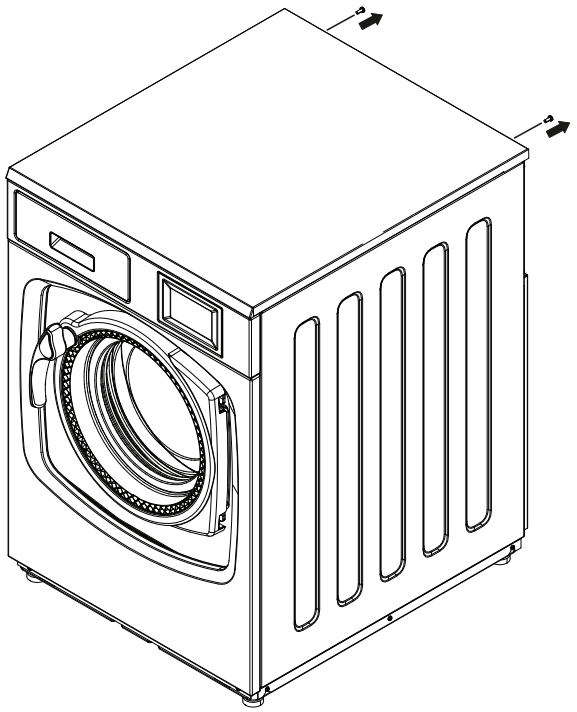

fig.X04833

İstifleme panelleri (1) ve (2)'yi, altta hangi makine olduğuna bağlı olarak aşağıdaki çizimde gösterildiği gibi A, B veya C'de 90 derece aşağıya doğru katlayın.

A = WP7-6 altta ve TD7-8 üstte olduğunda.

B = WP7-7, WP7-8 altta ve TD7-8 üstte olduğunda.

C = TD7-8 altta ve TD7-8 üstte olduğunda.

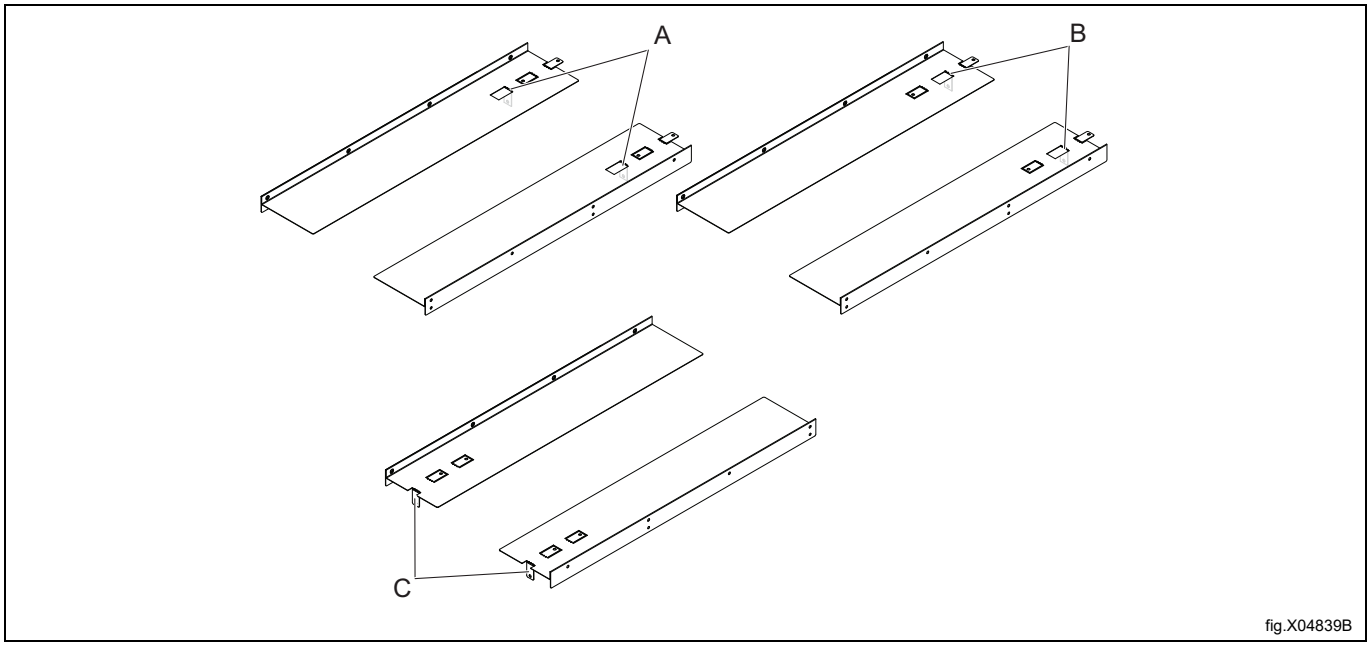

fig.X04839B

10.1.2.1 Tüm istifleme kombinasyonları için

Aşağıdaki talimatlar örnek olarak altta model WP7-8'i göstermektedir. İşlem diğer modeller için benzerdir.

- Katlanmış istifleme panelleri (1) ve (2) "B" konumunda 90 derece aşağıya doğru iken, her iki istifleme panelini yıkama kurutucusunun üstüne yerleştirin. İstifleme panellerinin katlanmış "B" bölgesinin üst panelin (C) arkasına tamamen temas ettiğinden emin olun.
- Yıkama kurutucusunun üst paneline her iki tarafta 2 delik (⌀ 3–3.3 mm) işaretleyin ve delin.

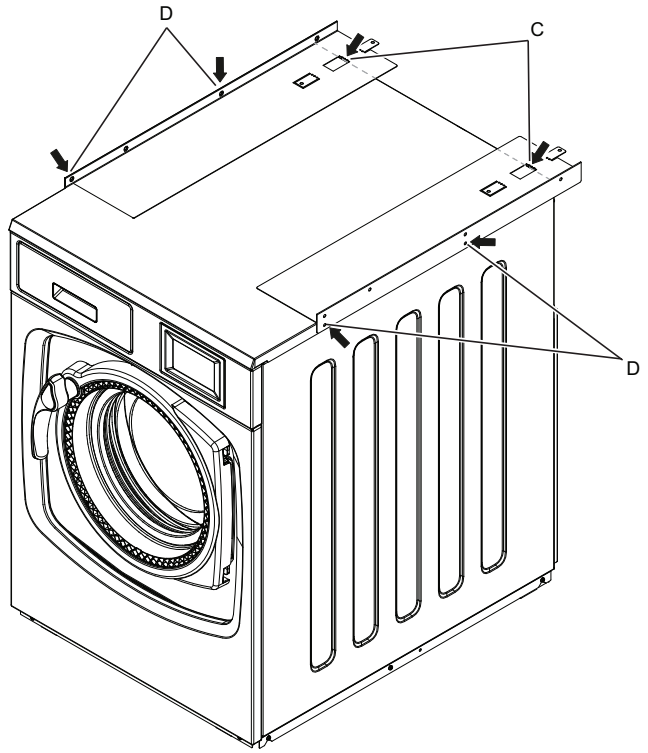

fig.X04852A

- Bir taraftaki istifleme panelini çıkarın.
- Her mesafe parçasını (E) yıkama kurutucusunun üst panelinde her delinmiş deliğe hizalayın. (Bunlar istifleme panelinin altında olacak).
- Yıkama kurutucusunun arkasındaki vidayı (F) yeniden takın ve yan taraftaki 2 vidayı (4) (alt konumlara) sıkıca sabitleyin.

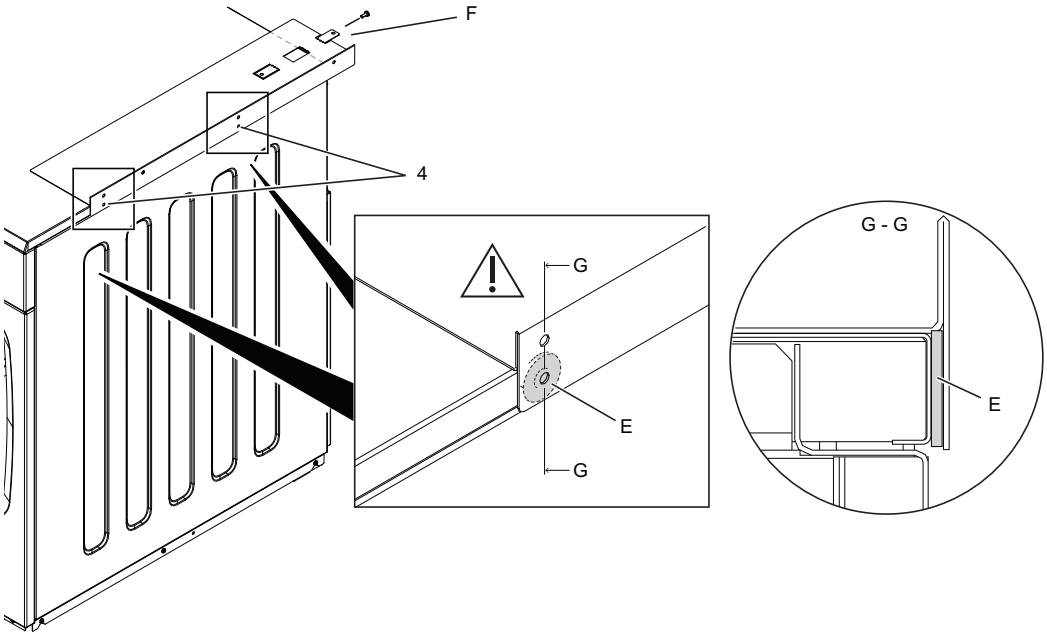

fig.X04853A

Üstüne yerleştirilecek kurutma makinesinde; kontrol panelini üst konumdan alt konuma aşağıdaki talimatlara göre değiştirin:

- Üst paneli sökün.

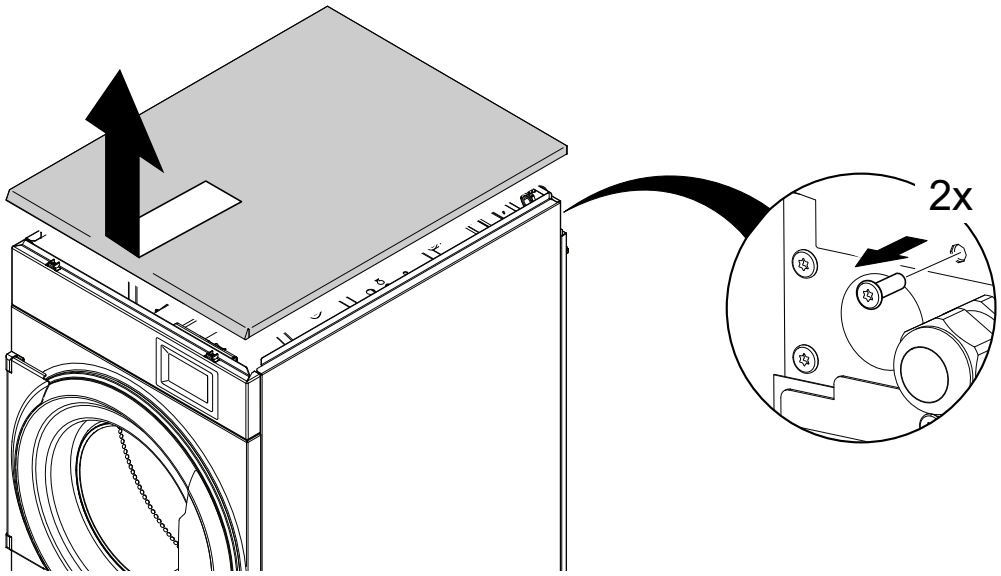

fig.X04592

- Kabloları kontrol sisteminden ayırın.
- Kontrol panelinde; iki alt vidayı tamamen çıkarın. İki üst vidayı biraz gevşetin, tamamen çıkarmayın aksi takdirde kontrol paneli düşebilir.
- Kontrol panelini çıkarın.

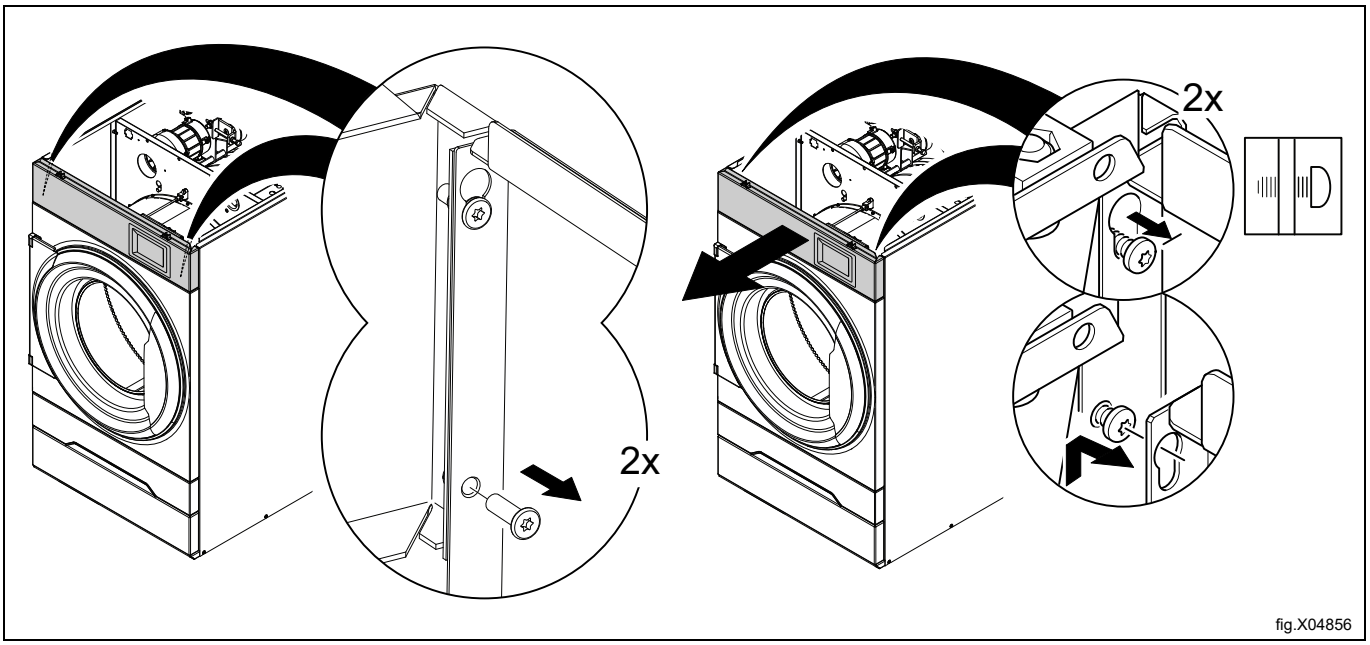

- Ön paneli sökün.

Not!

Ana şalter KAPALI (OFF) konumunda değilse arka panelin çıkarılması mümkün değildir.

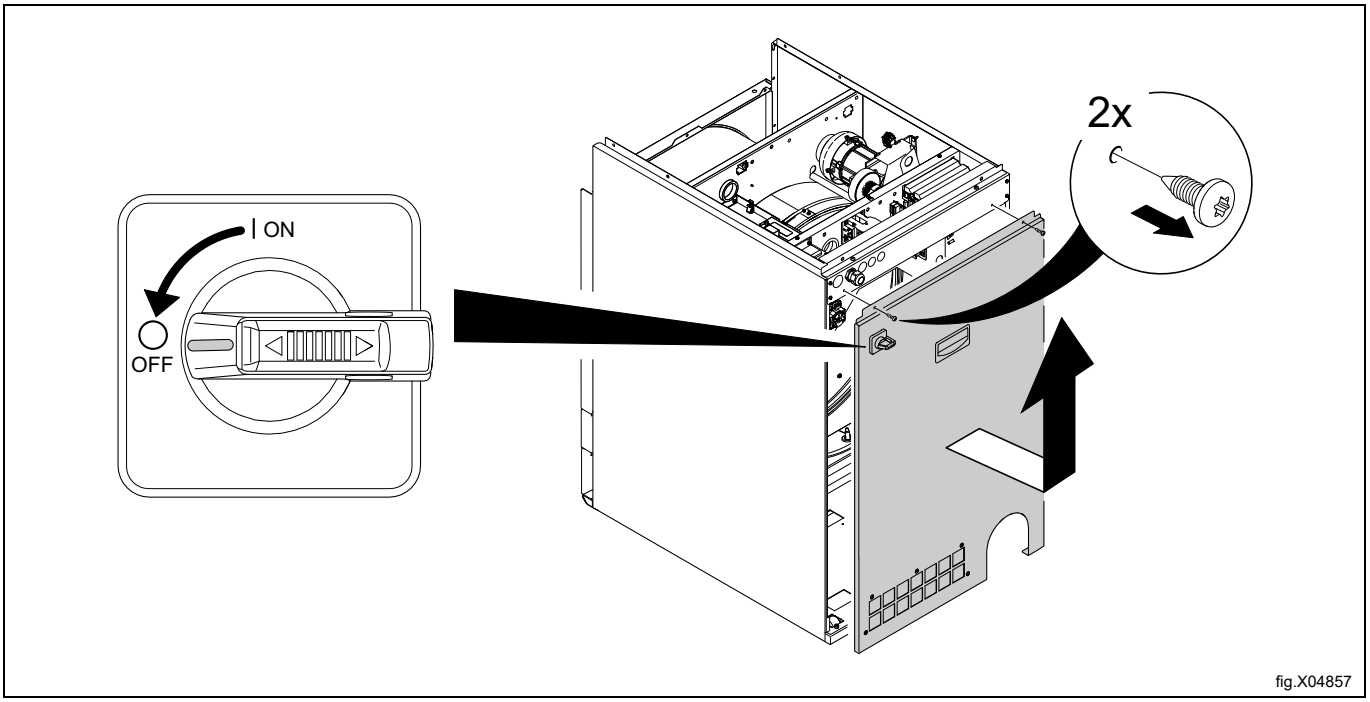

- Filtre çekmecesini çıkarın.
- Braketi sökün.
- Alt ön paneli çıkarın.

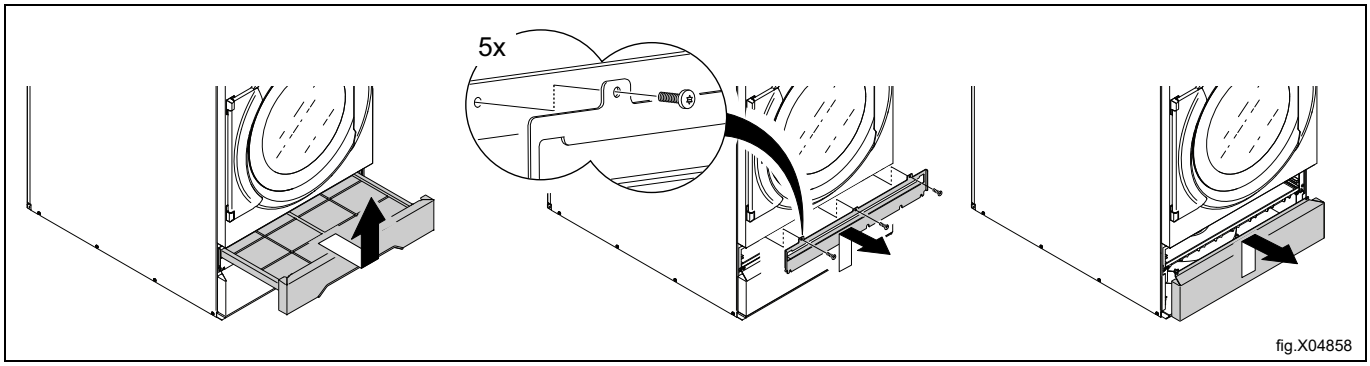

- Ayırdığınız kabloları hareket ettirin. Kablolar deliklerden (A) geri getirilecek, aşağı indirilecek ve sonra alt delikten dışarı çıkarılacaktır. Gerekli bantları kesin. Kabloların zarar görmemesi veya sıkışmaması için uygun şekilde düzenlendiğinden emin olun. Kabloları uygun konumlarda bağlayın.

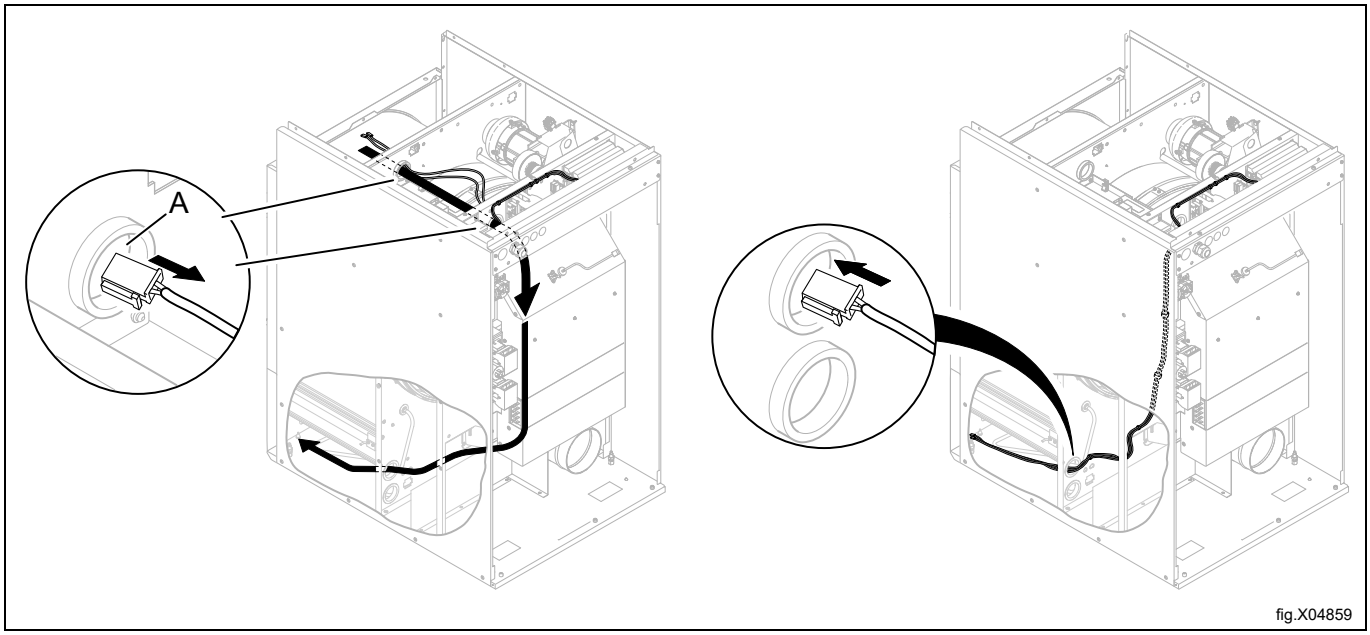

- Kurutma makinesinden çıkarılan kontrol panelinde, iki üst kılavuz panelini çıkarın ve bunları alt kontrol paneline taşıyın.
- Daha önce sadece gevşetilmiş olan iki vidayı kontrol panelinden çıkarın.

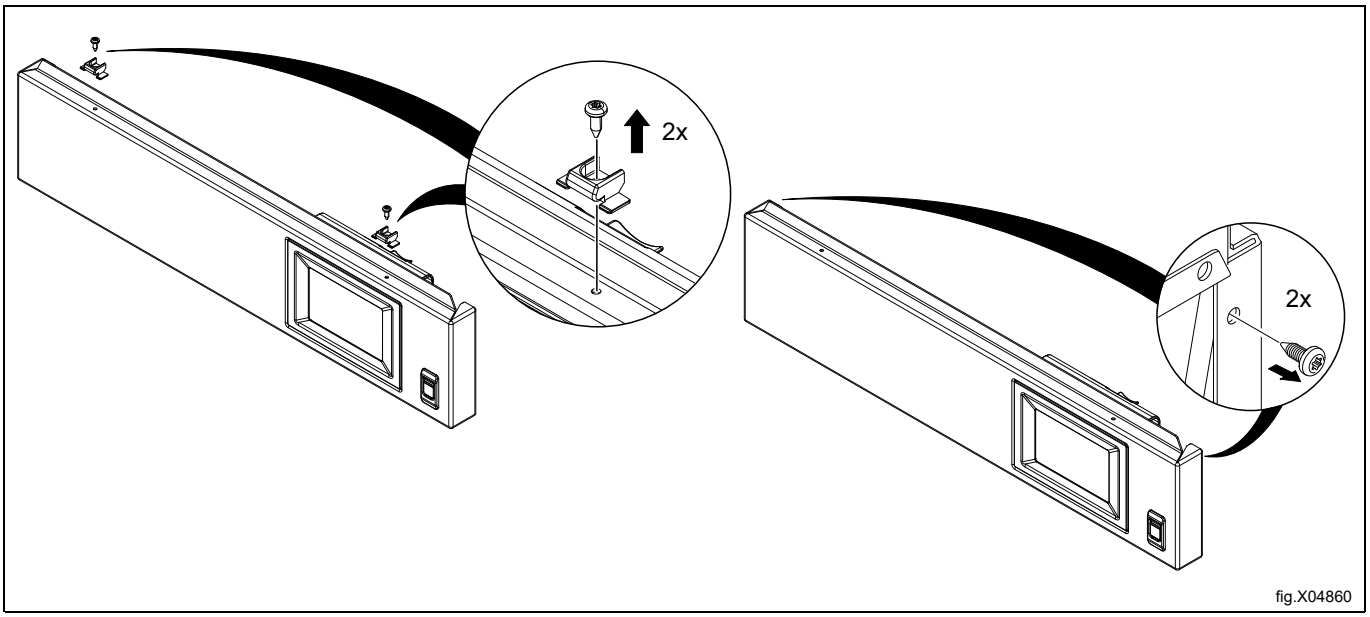

fig.X04860

- Kabloları kontrol sistemine bağlayın ve kontrol panelini sabitlemeden önce bunların pozisyonda olduğundan emin olun.
- Alt panelin söküldüğü yerden kontrol panelini alt konuma önceden monte edin.

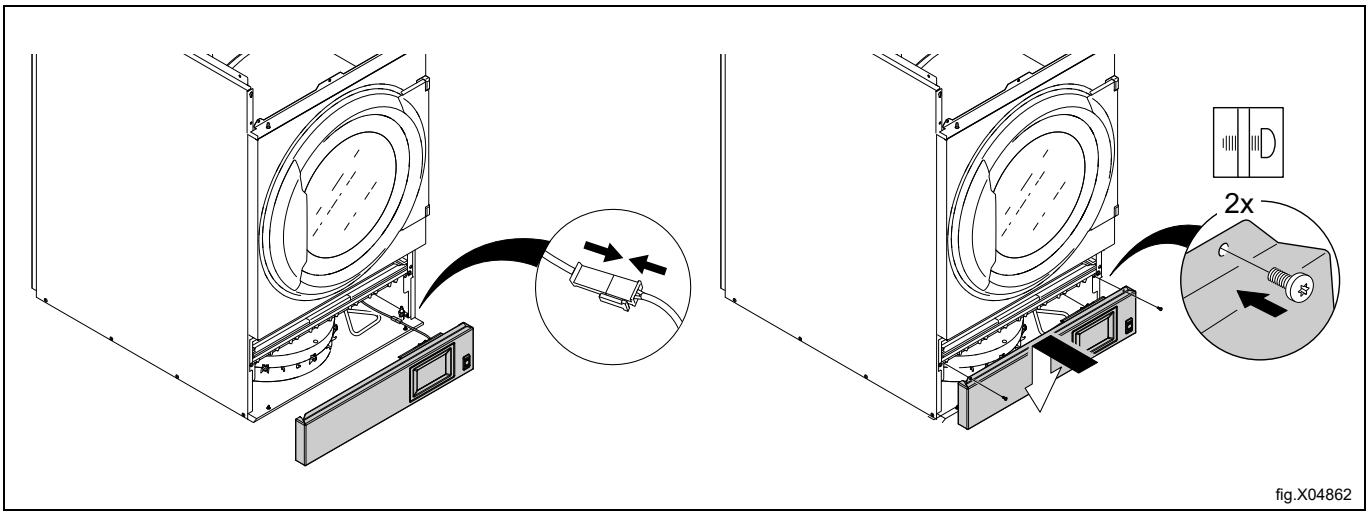

fig.X04862

- Braketi yeniden takın ve beş vidayı tamamen sıkın.
- Filtre çekmecesini yerleştirin.

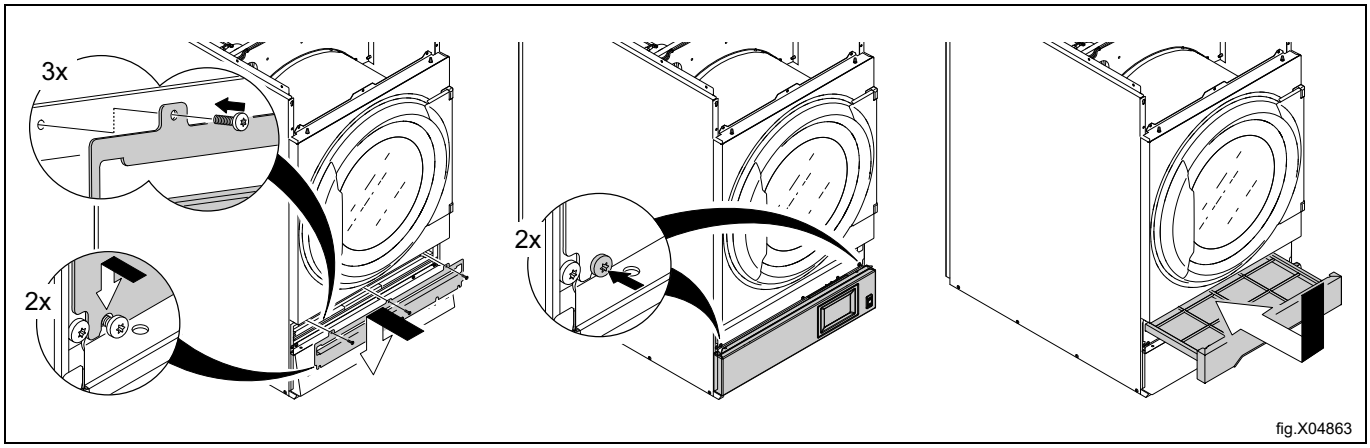

- Kontrol panelinin bulunduğu yere alt paneli takın ve iki vidayı tamamen sıkın.

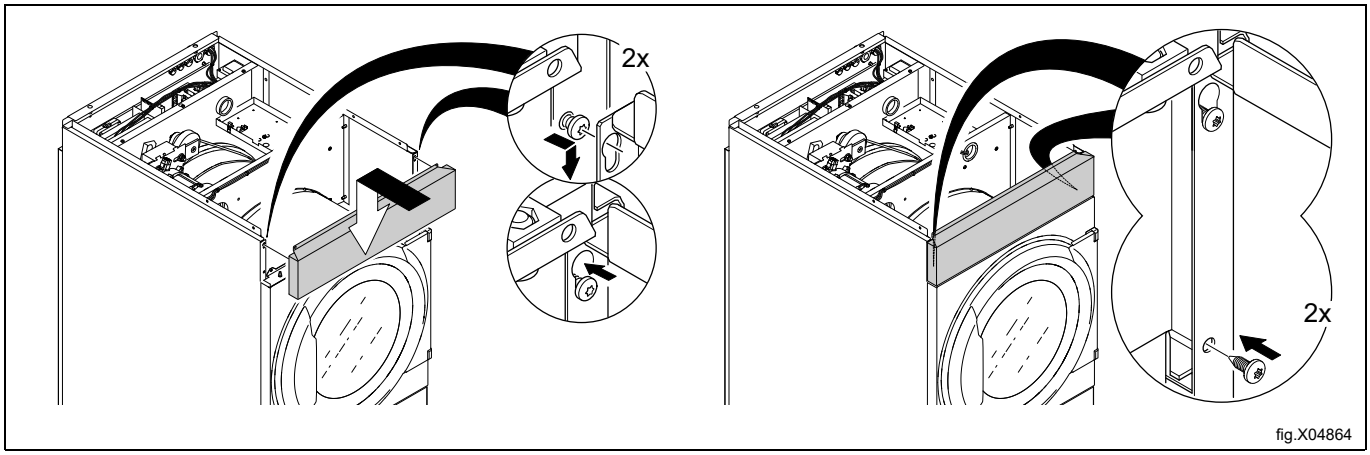

- Üst paneli yeniden takın.

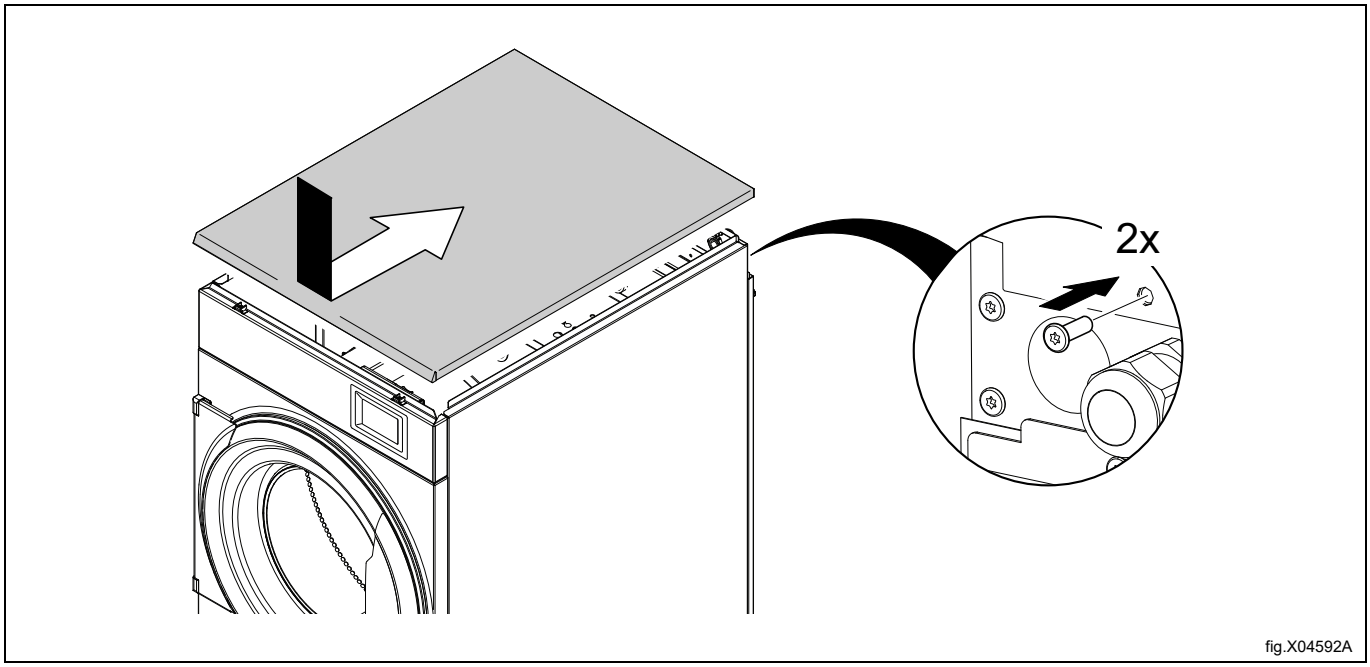

- Üstte konumlandırılacak kurutma makinesinde; yan panelin alt kısmındaki 3 vidayı (G) sökün, aynısını her iki tarafta da yapın.

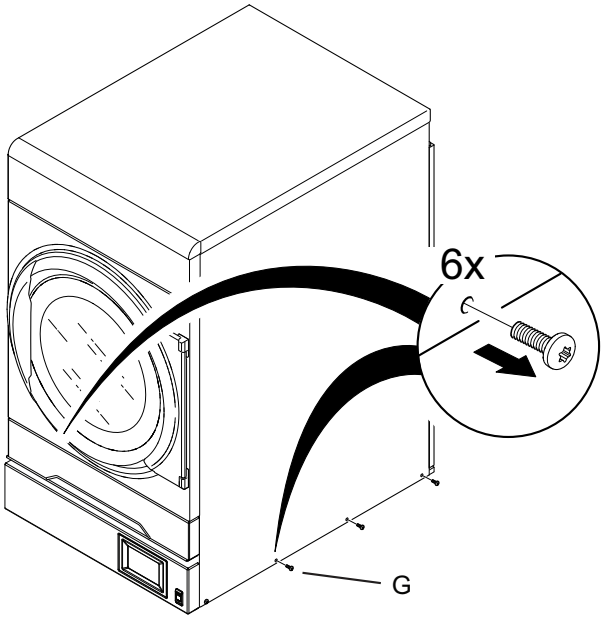

fig.X04865A

Keskin kenarlar olabileceğinden eldiven takmanız kuvvetle önerilir.
Elektrikli veya gazlı ısıtmalı bir kurutma makinesinin ağırlığı 97 kg, ısı pompalı bir kurutma makinesinin ağırlığı ise 119 kg'dır. Isı pompalı bir kurutma makinesinin ağırlığını azaltmak için, kurutmayı kaldırmadan önce ısı pompası ünitesinin çıkarılması önerilir.

- Şekilde gösterildiği şekilde kurutma makinesini tutarak kaldırın.

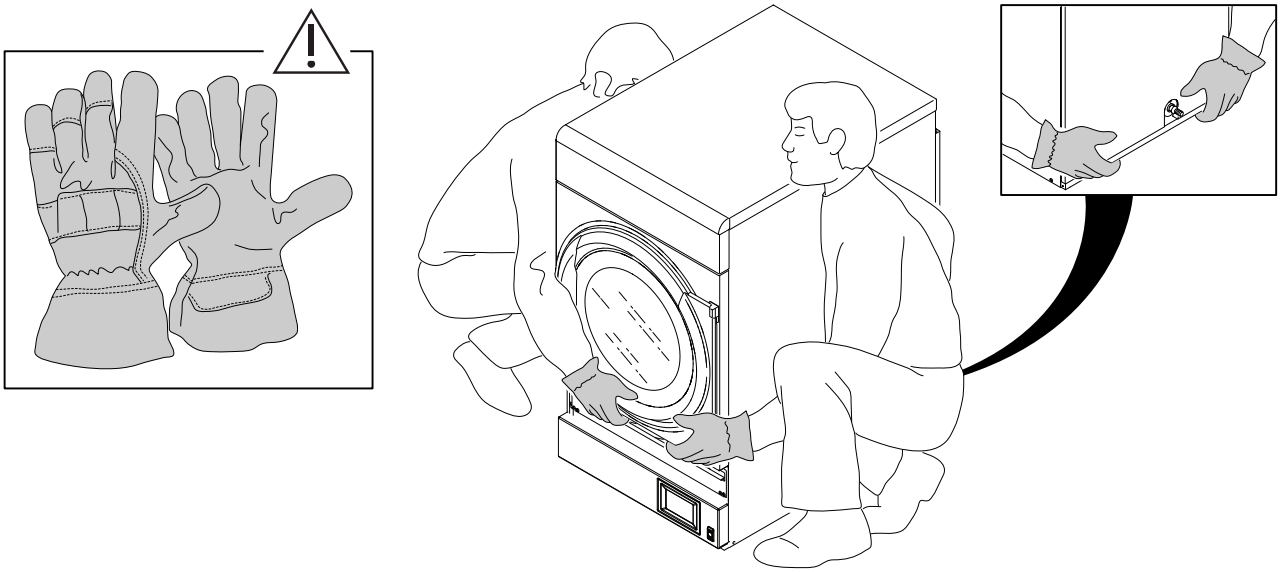

fig.X04866

- Kurutma makinesini kaldırıp yıkama ekstraktörünün üstüne koyun.
- Kurutma makinesi vida deliklerine hizalanmalıdır.

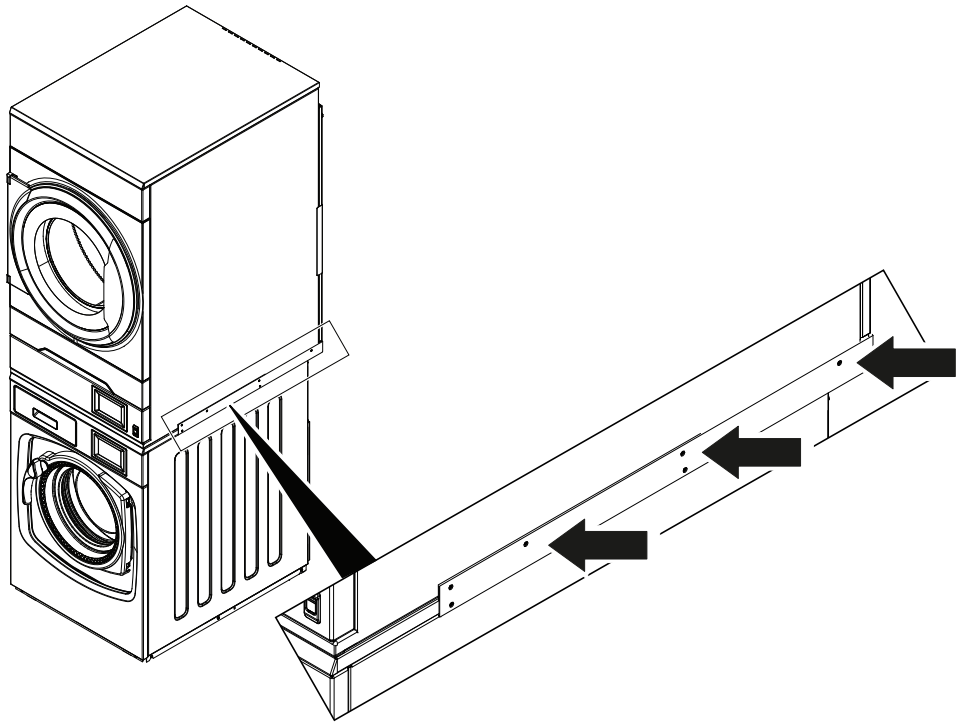

fig.X04867A

- Kurutma makinesi hizalandığında, 3 vidayı (G) yeniden takın.

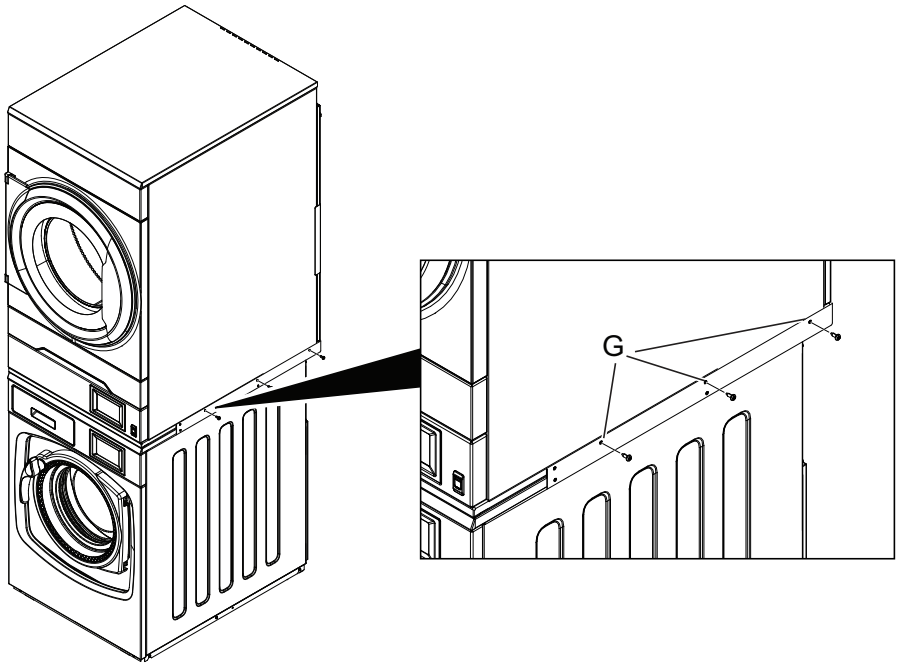

fig.X04868A

Önceki tüm adımlar yapıldığında, diğer istifleme paneli benzer prosedürle makineye monte edilebilir.

Hangi taraftan / hangi istifleme paneli ile başladığınızın önemi olmadığını unutmayın. Bu talimat makinenin önünden bakıldığında sağ tarafla başlamayı göstermektedir.

- Mesafe elemanlarını yıkama ekstraktörünün üst paneline açılan deliklerin üzerine yerleştirin. (İstifleme panelinin altında olacaklardır).
- Üstteki kurutma makinesini dikkatlice biraz eğin ve diğer istifleme panelini altına kaydırın. Doğru konumda olduğundan emin olun.

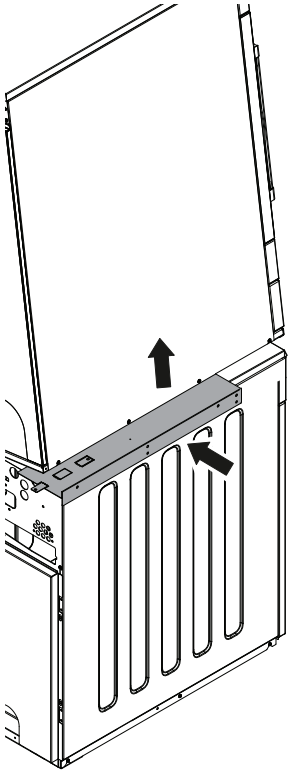

fig.X04869A

- Kurutma makinesinin hizalı olduğundan emin olun ve 3 vidayı (G) yeniden takın.

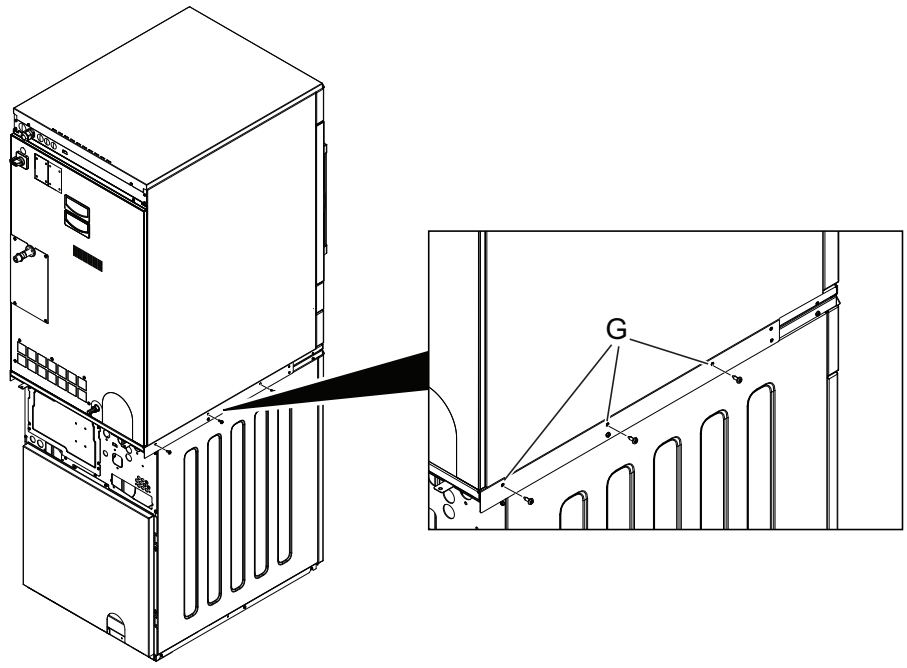

fig.X04870A

- Gücü bağlayın ve makinelerde bir fonksiyon testi yapın.

Not!

Makine bir gemiye, petrol sondaj platformuna veya deprem riskinin yüksek olduğu bir yere monte edildiğinde, zemine sabitlenmelidir.
Güvenli braket kiti (487193545) alternatif bir çözümdür ve ayrıca sipariş edilebilir.

11 İşlev kontrolü

Yalnızca nitelikli personel tarafından gerçekleştirilebilir.

Kurulum tamamlandığında ve makine kullanıma hazır olmadan önce bir işlev kontrolünün yapılması gerekir.
Bir onarım yapıldığında, makinenin yeniden kullanılabilmesi için bir işlev kontrolü yapılmalıdır.

11.1 Makinenin otomatik durma işlevini kontrol edin.

- Makineyi çalıştırın.
- Mikro anahtarların doğru şekilde çalışıp çalışmadığını kontrol edin:
  Kapak açıldığında makinenin durması gerekir.

11.2 Dönüş yönünü kontrol edin (yalnızca 3 fazlı güç kaynağı, marin kurulumu olan makinelerde)

Üst paneli sökün ve bir programı başlatın. Tambur dönüşünün saat yönünde olup olmadığını kontrol edin.

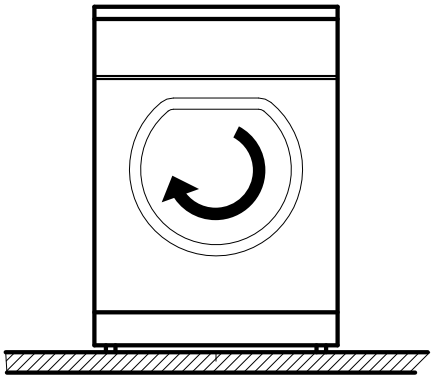

fig.W00200

Yön yanlışsa, bağlantı terminali üzerindeki üç fazdan ikisini sola taşıyın.

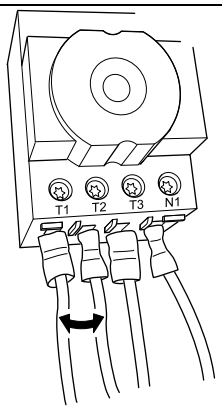

fig.7119

11.3 Isıyı kontrol edin

- Makinenin ısının olduğu bir programda beş dakika boyunca çalışmasını sağlayın.
- Kapağı açarak ısıtmanın çalışıp çalışmadığını kontrol edin ve tamburda ısının olup olmadığına bakın.

11.4 Kullanıma hazır

Tüm testler gerektiği gibiyse, makine artık kullanıma hazırdır.

Testlerden bazıları başarısızlıkla sonuçlandıysa veya kusur ya da hatalar algılanırsa, lütfen yerel hizmet kuruluşunuzla veya bayinizle iletişime geçin.

12 Bertaraf bilgileri

12.1 Cihazın geri dönüştürülebilirliği ve bertarafı

12.1.1 Geri dönüştürülebilirlik

Cihazlarımız, kullanıldığı ülkede yürürlükte olan yönetmeliklere uygun şekilde, ulusal geri dönüşüm sistemleri kullanılarak geri kazanılabilen önemli orandaki geri dönüştürülebilir metaller (örn. paslanmaz çelik, demir, alüminyum, galvanizli sac, bakır, vs.) kullanılarak üretilmektedir.

Atık bertarafıyla alakalı ulusal yönetmelikler değişiklik gösterebilir. Dolayısıyla cihazın bertarafı, cihazın hizmet dışı bırakıldığı ülkedeki yetkili makamlarca yürürlüğe konulan geçerli yasal mevzuat ve yönergelere uygun olarak gerçekleştirilmelidir.

Cihazın bileşenleri, malzeme bileşimlerine (örn. metaller, yağlar, gresler, plastikler, kauçuk, soğutucu gazlar, izolasyon plakaları ve diğer izolasyon malzemeleri, cam yünü, LED'ler, vs.) göre ve geçerli ulusal ve uluslararası atık yönetimi yönetmeliklerine tamamen uygun bir şekilde ayrılmalı ve bertaraf edilmelidir.

Kompresörler, yağlar ve soğutucu sıvılar içerebilen özel atıklardır ve ulusal yönetmeliklere uygun olarak geri dönüştürülmelidir.

12.1.2 Cihazın bertarafı ve bileşen/malzeme geri kazanımı prosedürü

Bu ürün, hizmet ömrü sona erdiğinde basitçe çevreye atılmamalıdır; bunun yerine, ulusal çevre yönetmeliklerine uygun bir şekilde bertaraf edilmesi ya da tercihen yetkili bir geri dönüşüm merkezine bütün bir halde teslim edilmesi zorunludur.

Kapakları ve diğer yapısal parçaları da dahil olmak üzere sökülen tüm bileşenler, yetkili geri dönüşüm veya sökme tesisine cihazla birlikte teslim edilmelidir.

Sökme/geri dönüşüm merkezi, ürünlerin en iyi şekilde geri dönüştürülebilmesi amacıyla etkili bir şekilde sökmek için ellerindeki en gelişmiş teknolojileri ve yöntemleri kullanacaktır.

Baskılı devre kartlarının, elektrikli motorların veya Avrupa Birliği mevzuatına göre yüksek kritik önemdeki ham madde geri kazanım potansiyeli olduğu belirlenen diğer bileşenlerin özel işlemlere tabi tutulması gerektiğini unutmayın.

Şüpheleriniz veya sorularınız olursa, daima müşteri hizmetleri referansınıza başvurun.

Cihazı bertaraf etmeden önce, potansiyel bir sıvı veya gaz kaçağı olup olmadığını ve ayrıca elleçleme ve müteakip sökme işlemleri sırasında tehlike arz edebilecek kırık parçalar olup olmadığını kontrol etmek suretiyle fiziksel durumunu ve korunma durumunu dikkatlice inceleyin.

Ürünün üzerindeki simge, ürüne evsel atık olarak işlem yapılmaması gerektiğini, ancak çevre ve insan sağlığı için olası olumsuz sonuçları önlemek amacıyla ürünün doğru şekilde bertaraf edilmesinin zorunlu olduğunu gösterir. Ürünün geri dönüştürülmesiyle ilgili daha fazla bilgi için lütfen yerel bayilik veya temsilciyle, müşteri hizmetleriyle veya atık bertarafından sorumlu olan yerel kurumla iletişime geçin.

Not!

Cihazı parçalarına ayırırken herhangi bir işaret, bu kılavuz ve cihazla ilgili diğer belgeler de yok edilmelidir.

12.2 Ambalajın bertarafı

Ambalaj, cihazın kullanıldığı ülkede yürürlükte olan yönetmeliklere uygun olarak bertaraf edilmelidir. Tüm ambalaj malzemeleri çevre dostudur.

Güvenli bir şekilde tutulabilir, geri dönüştürülebilir veya uygun bir atık yakma fabrikasında yakılabilir. Geri dönüştürülebilen plastik parçalar aşağıdaki örnekler gibi işaretlenmiştir.

PE	Polietilen: • Dış paket • Talimatlar paketi
PP	Polipropilen: • Bantlar
PS	Polisitren köpük: • Köşe koruyucular

Electrolux Professional AB
341 80 Ljungby, Sweden
www.electroluxprofessional.com